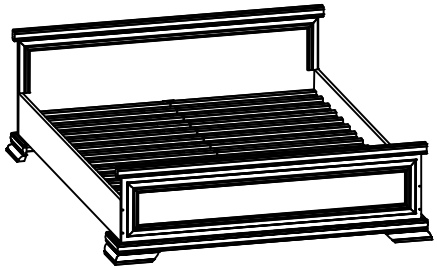

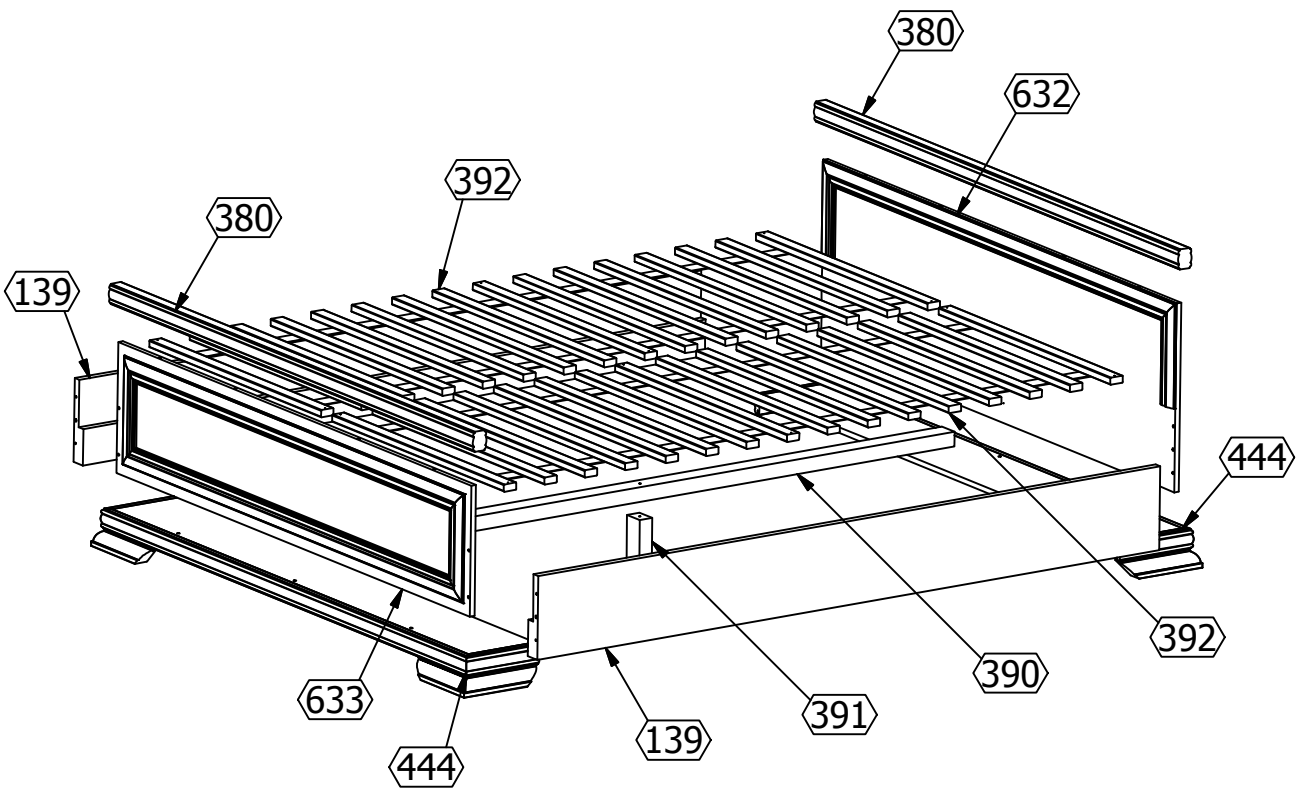

	Kód	Ks	Balení
1	139	2	3
2	632	1	1
3	633	1	1
4	444	2	2
5	380	2	5
6	390	1	3
7	391	1	2
8	392	2	4

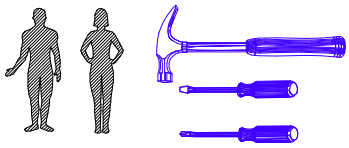

A x12
(8x36)

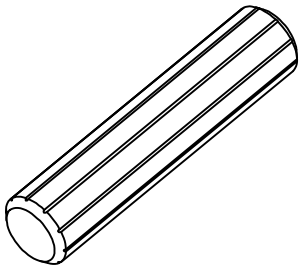

D x14

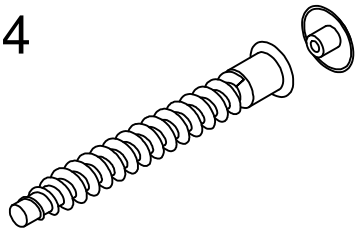

D1 x1

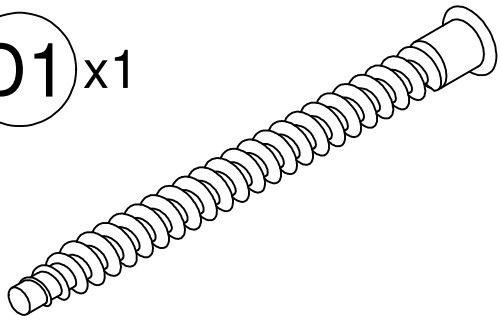

K x4

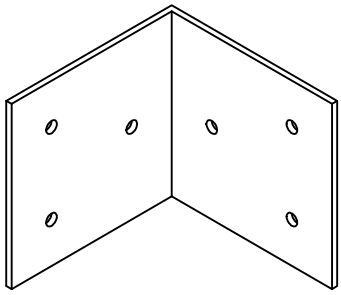

S x2

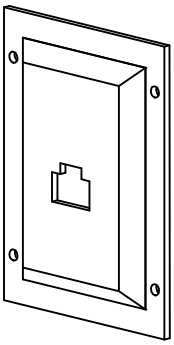

S1 x2

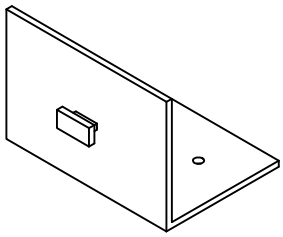

W2 x44
(3,5x16)

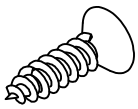

W6 x12
(4x40)

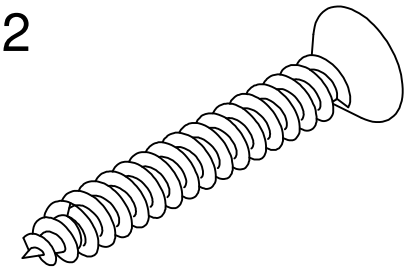

Z x1

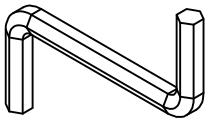

Z1 x1

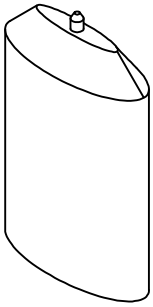

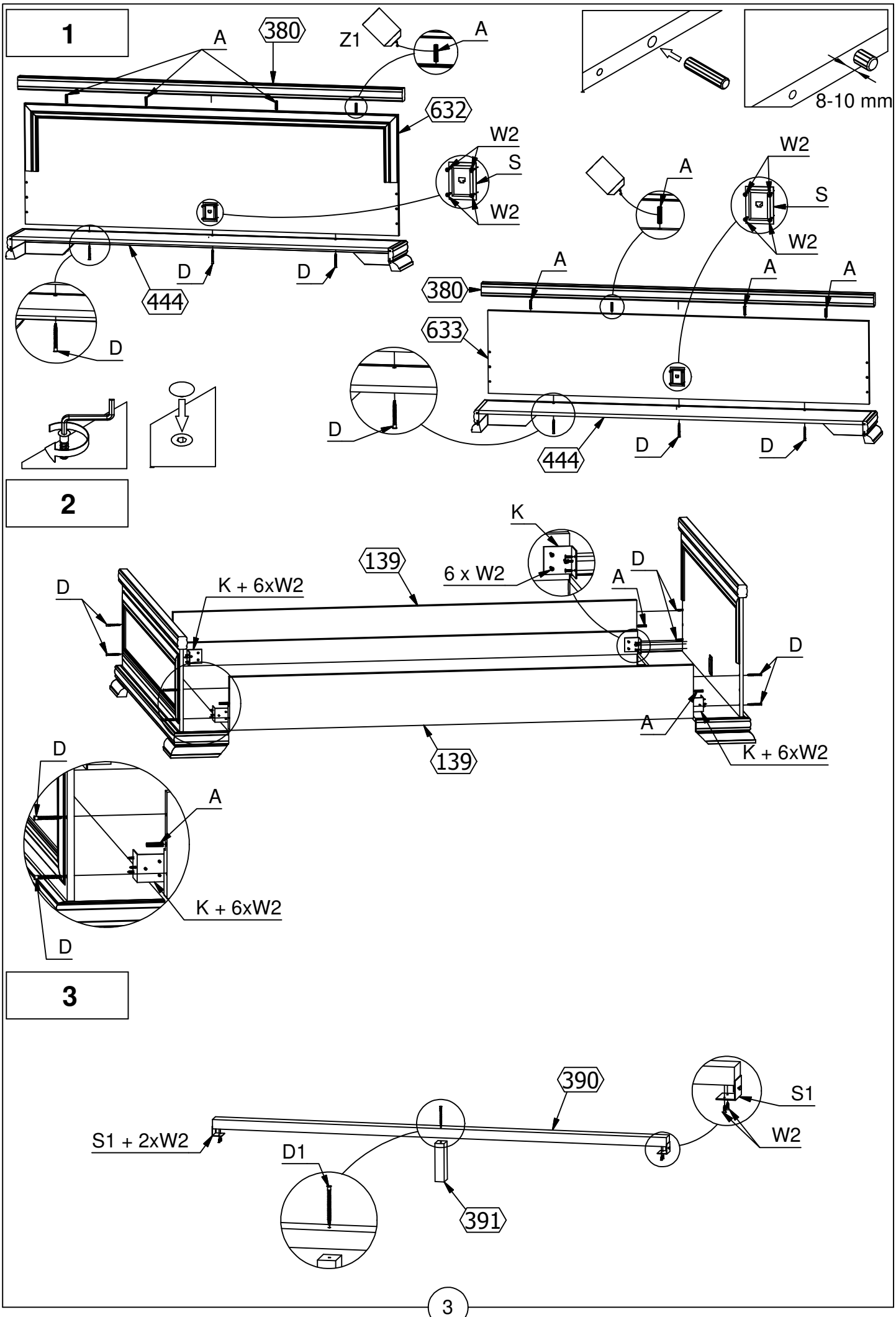
1
A
380
Z1
A
632
W2
S
W2
D
D
444
D
8-10 mm
W2
S
W2
A
A
A
A
380
633
D
444
D
D
2
K
139
6 x W2
D
A
D
K + 6xW2
D
A
139
K + 6xW2
D
A
K + 6xW2
D
3
390
S1
W2
S1 + 2xW2
D1
391

4

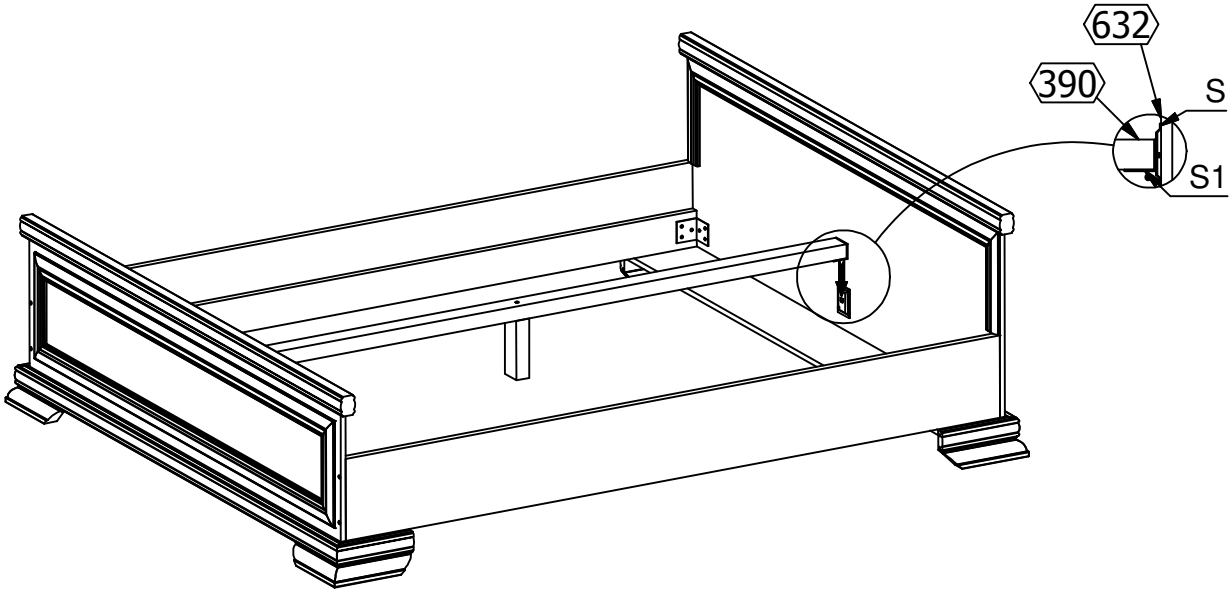
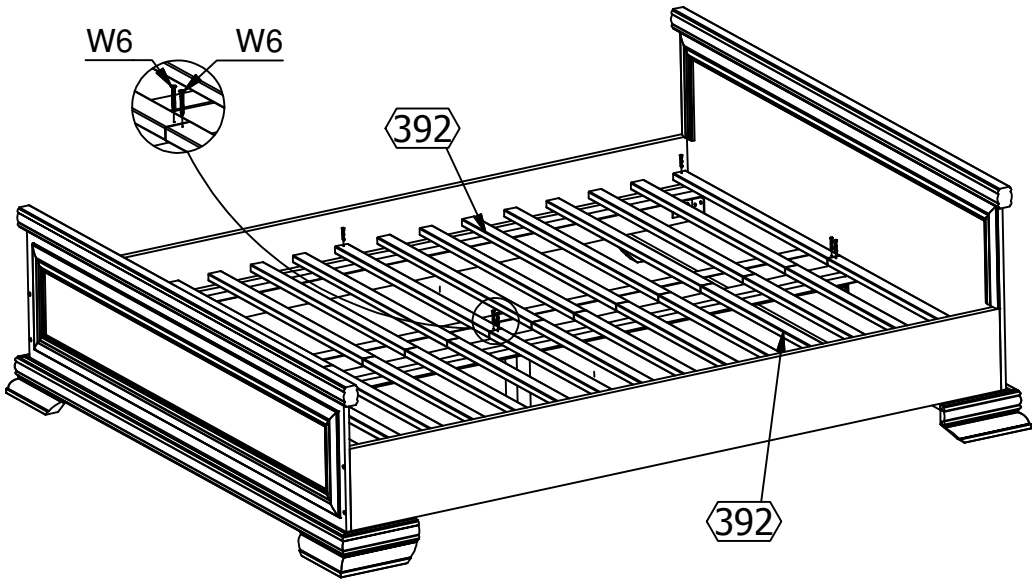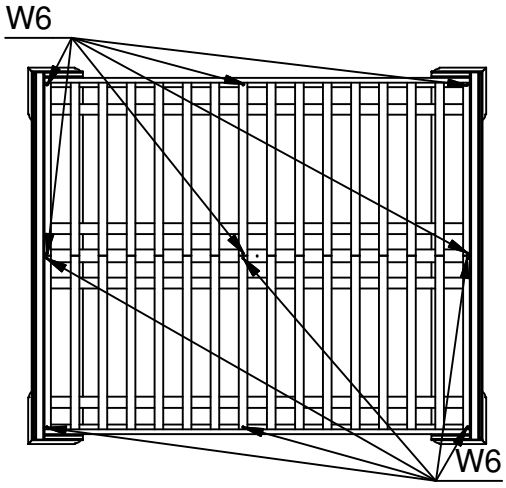
5