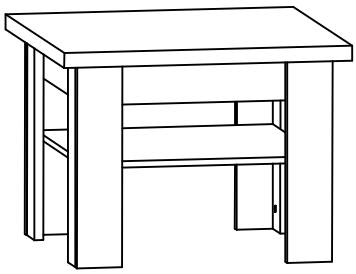

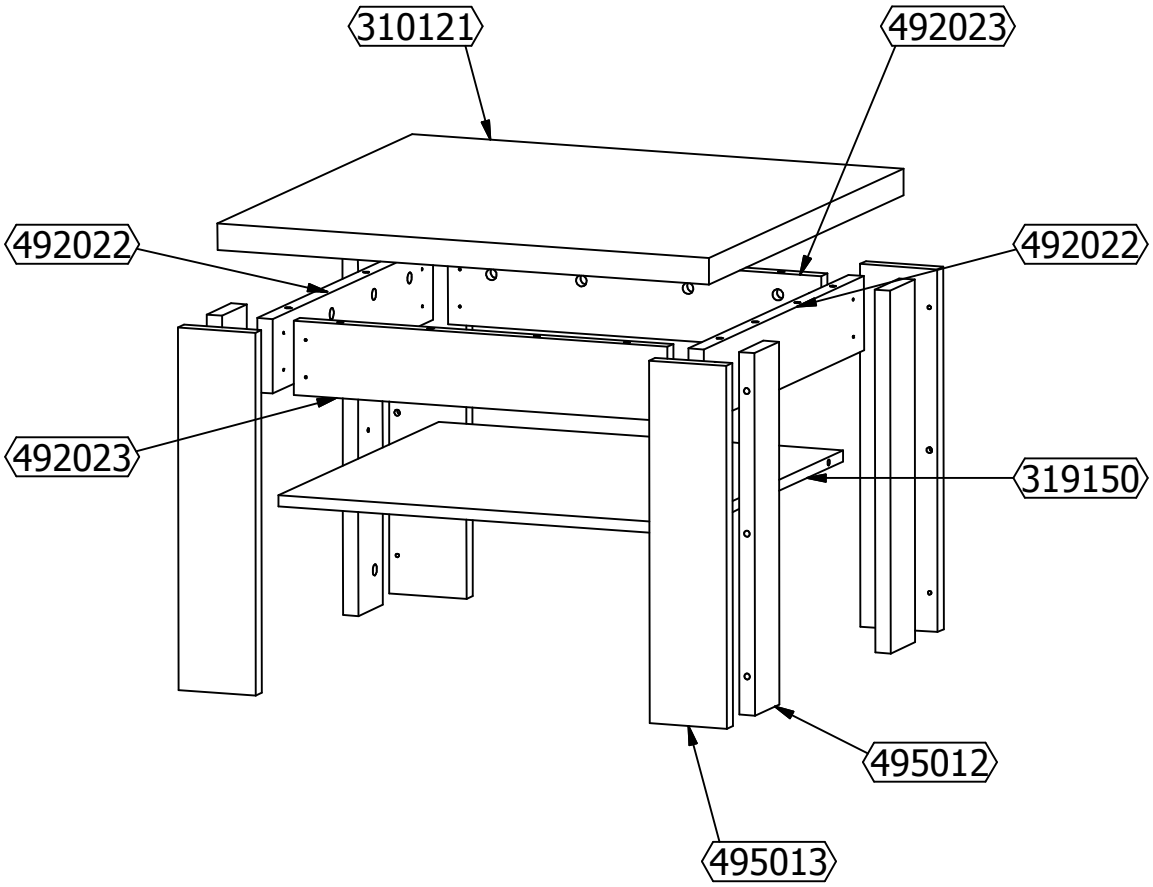
310121
492023
492022
492022
492023
319150
495012
495013

A x4

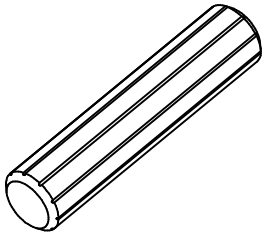

(8x36)

B x28

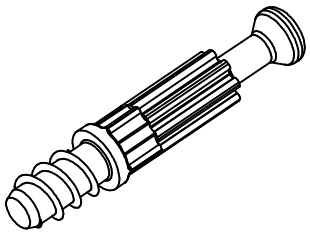

C x28

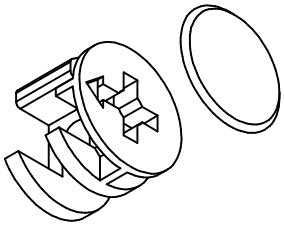

(15x12)

G x8

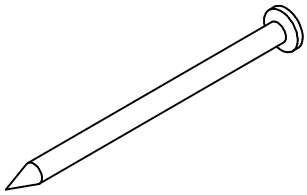

Sz x4

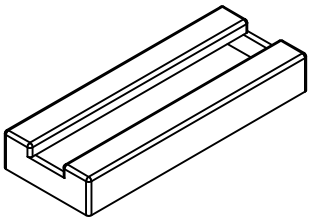

W4 x16

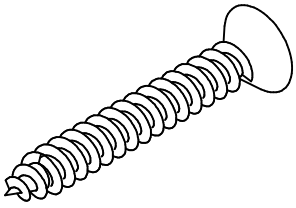

(4,0x30)

KROK 1

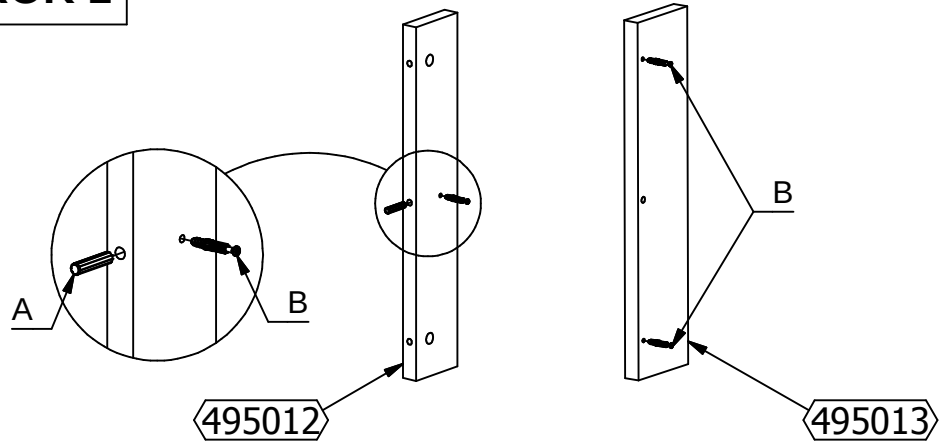

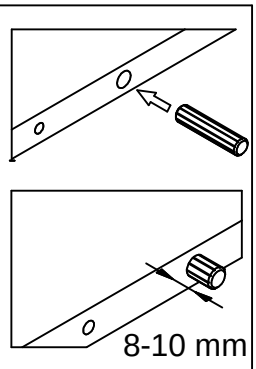

KROK 2

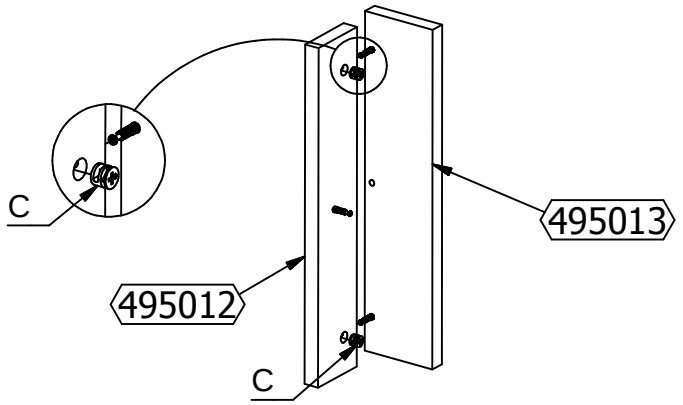

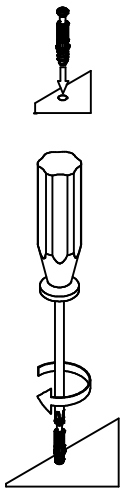

KROK 3

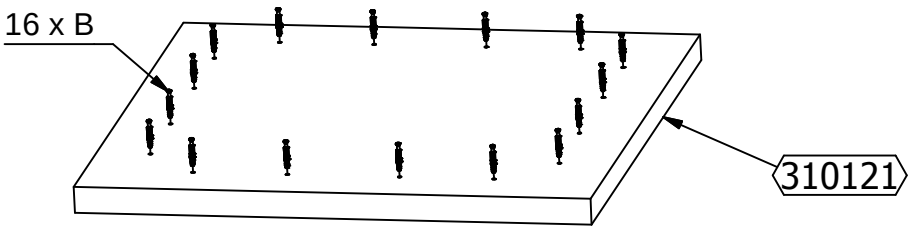

KROK 4

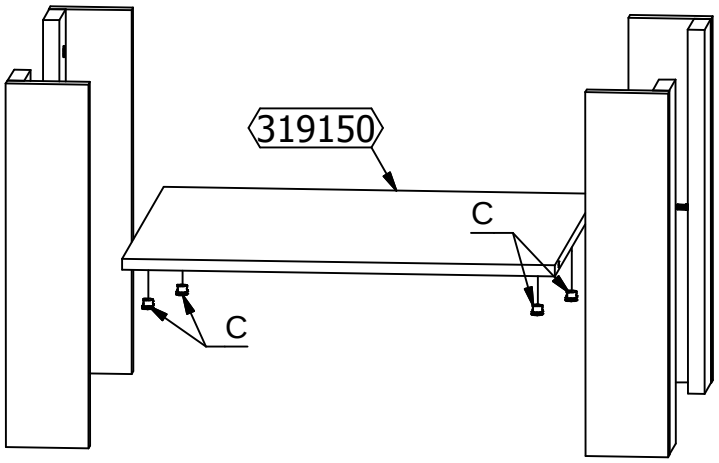

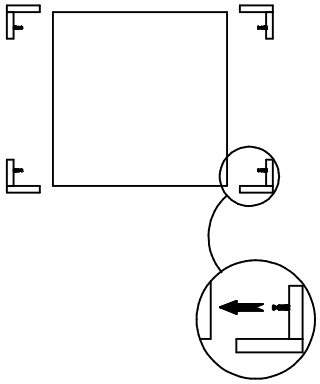

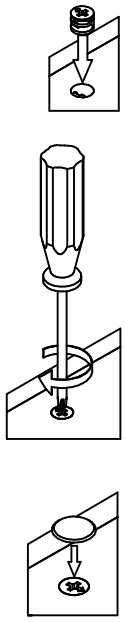

KROK 5

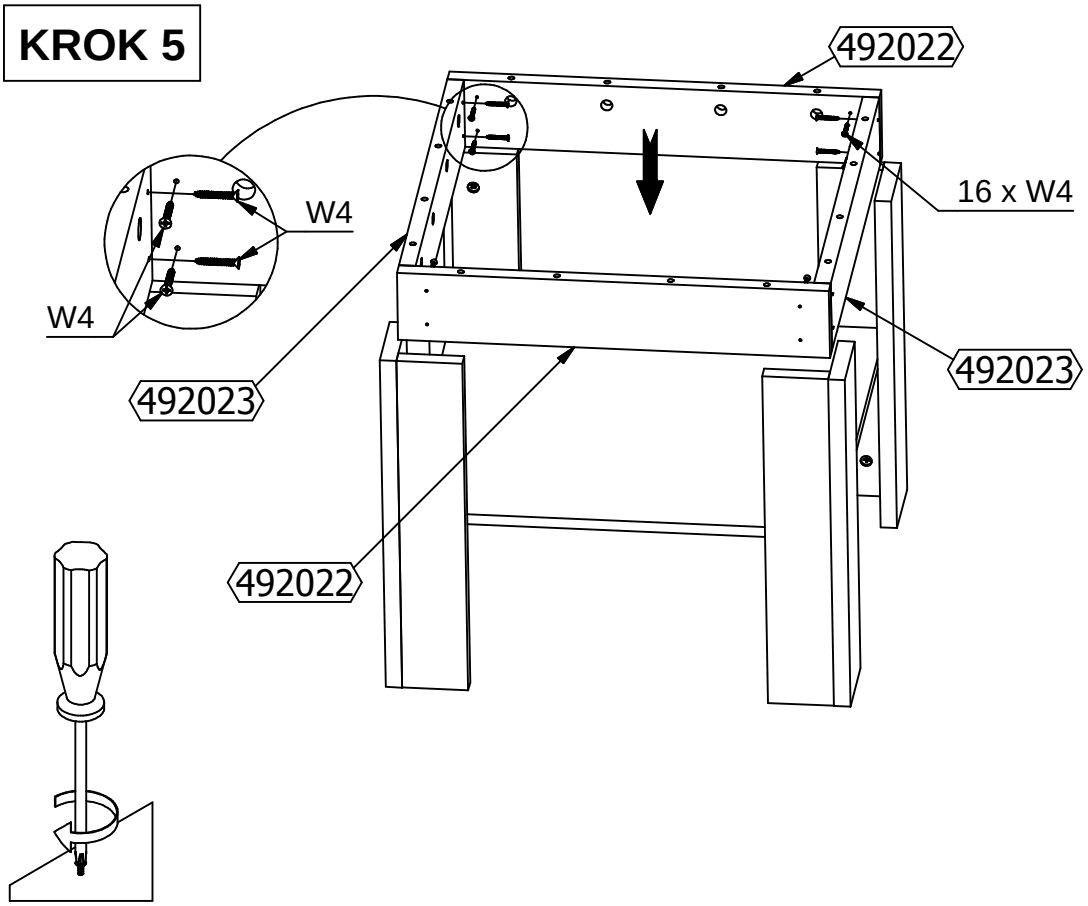
492022
16 x W4
W4
W4
492023
492023
492022

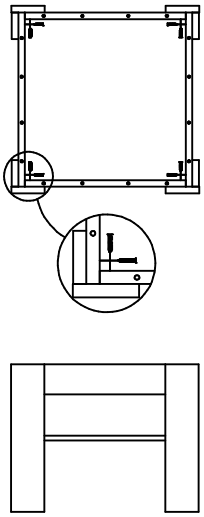

KROK 6

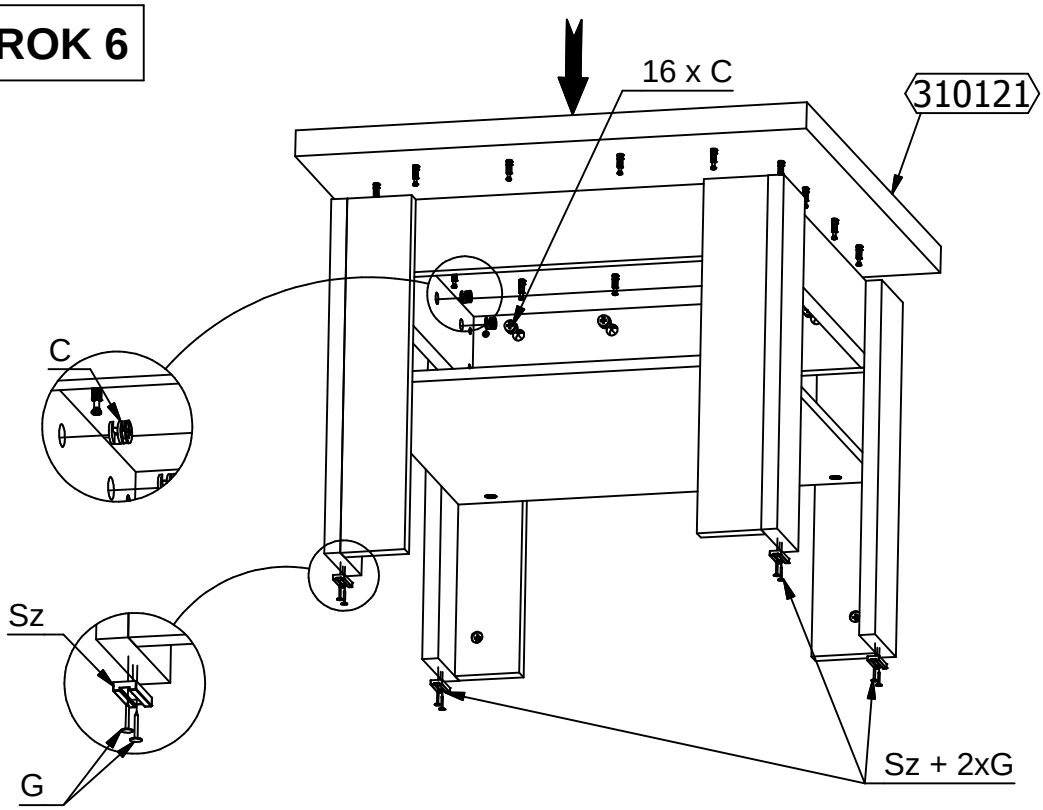
16 x C
310121
C
Sz
G
Sz + 2xG