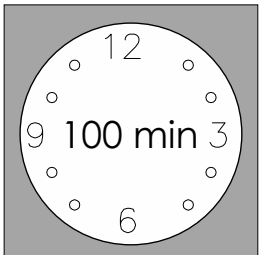

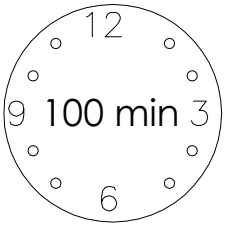

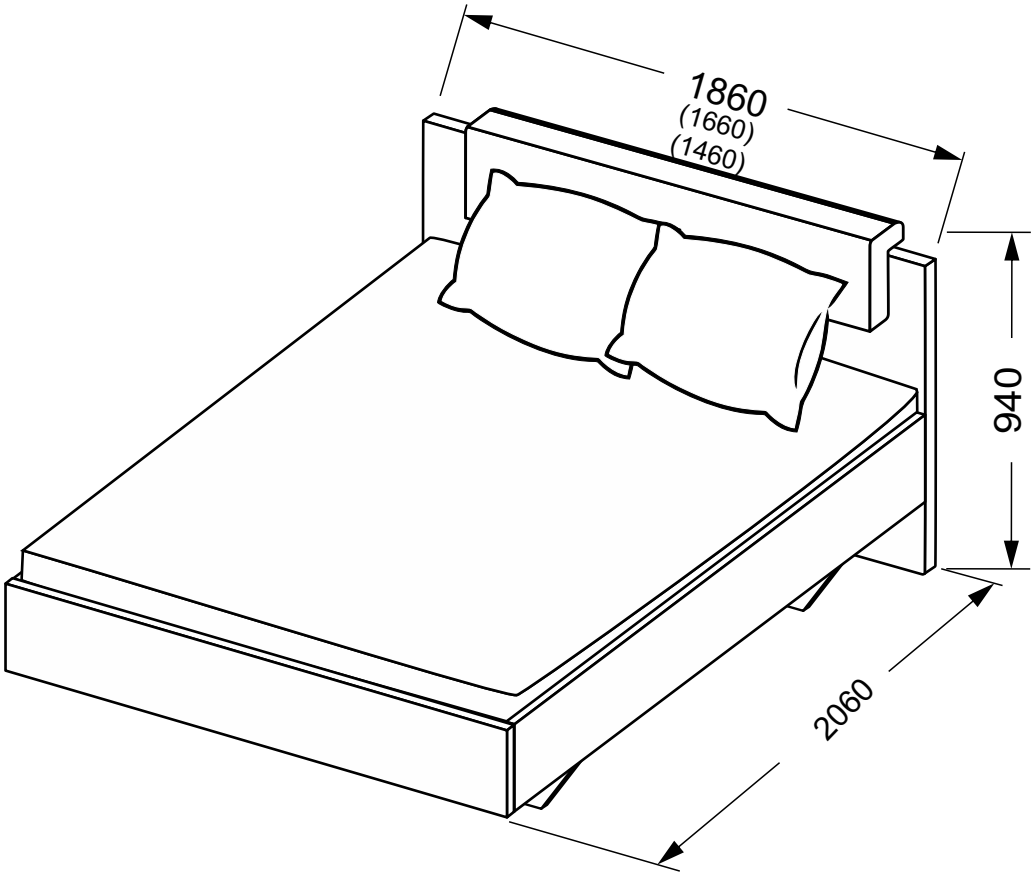

T9044
T9066
T9086
13-IZ-32

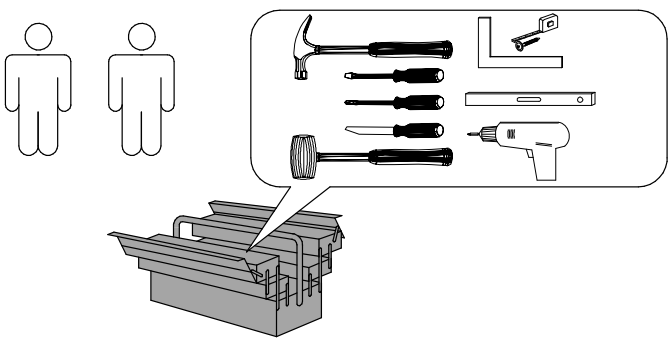

AS-34-WB
AS-35-WB
AS-38-WB

1

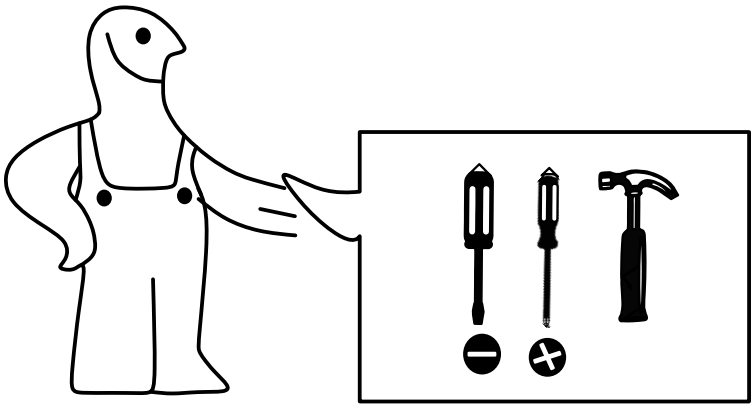

2

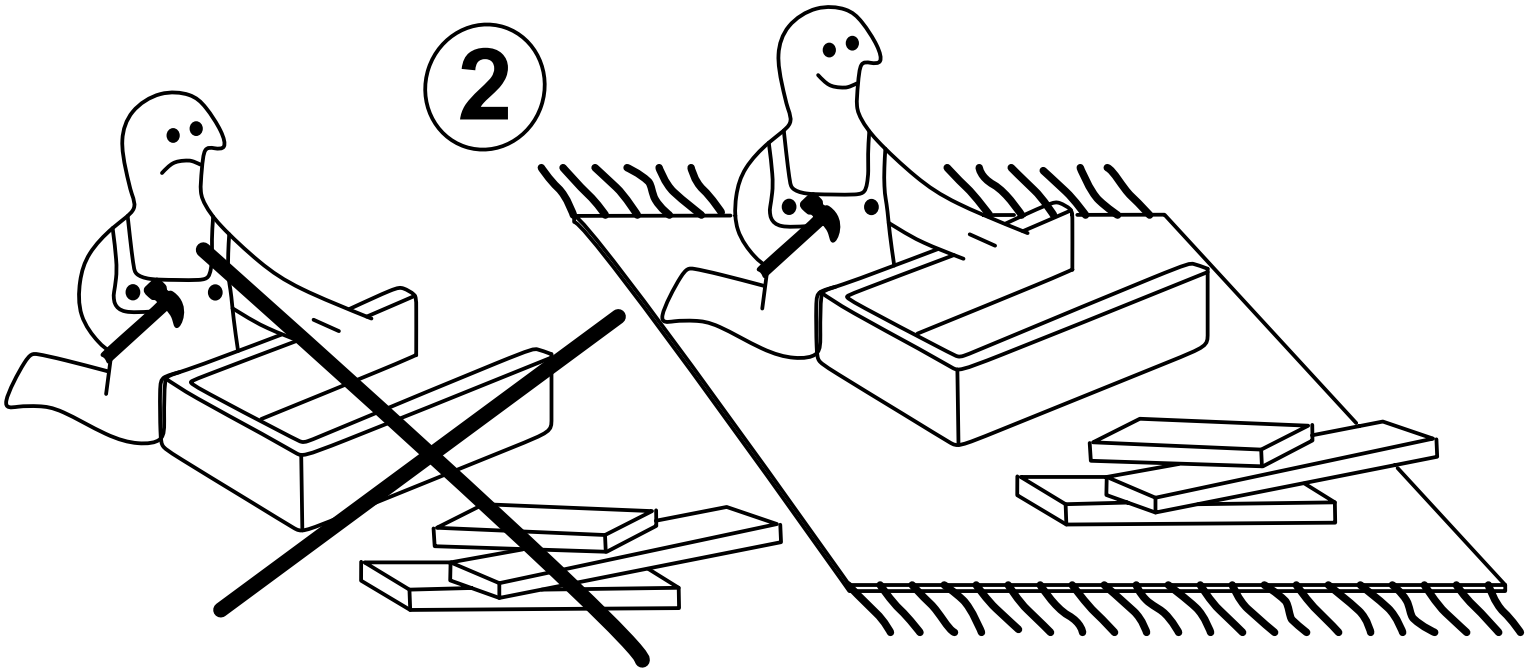

3

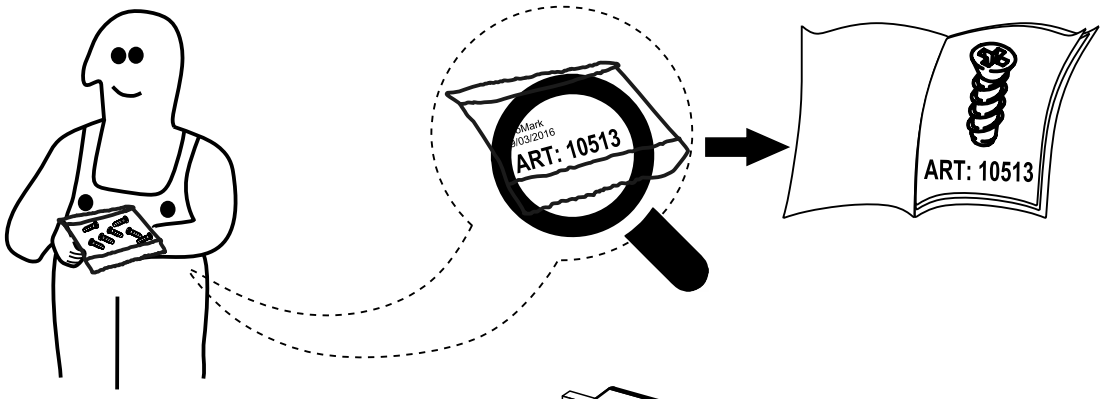

4

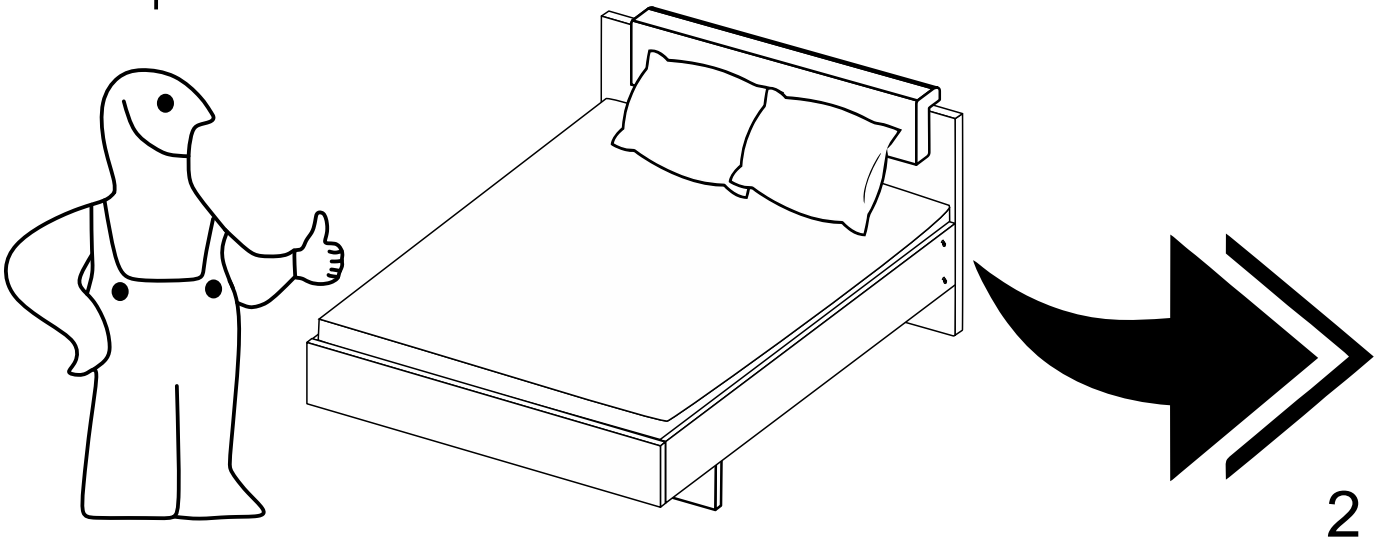

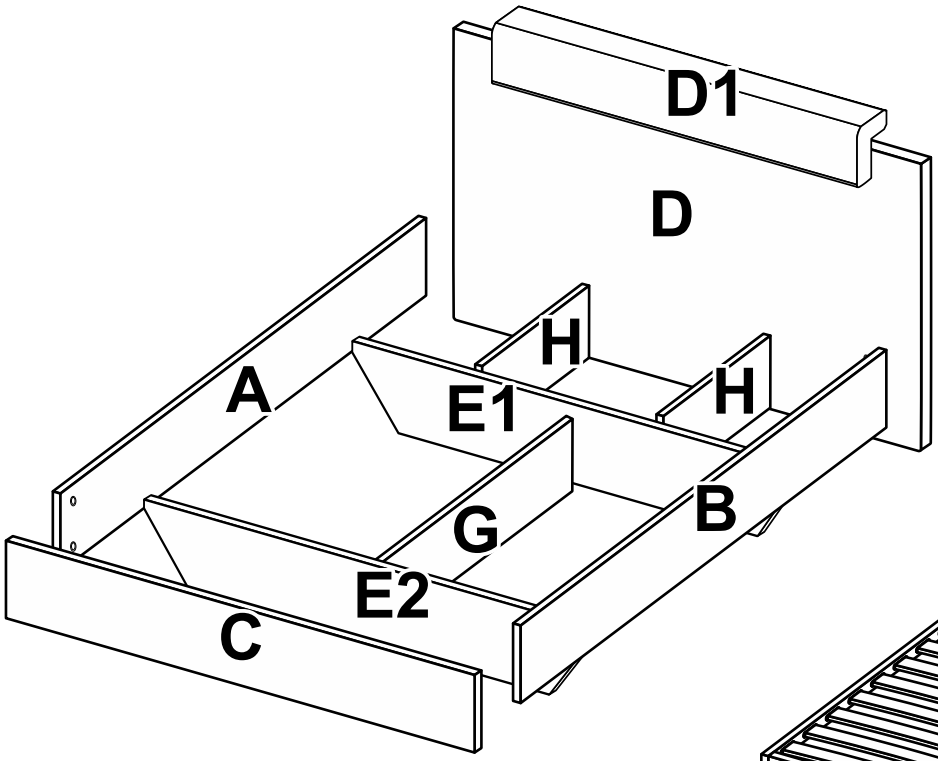

Wood

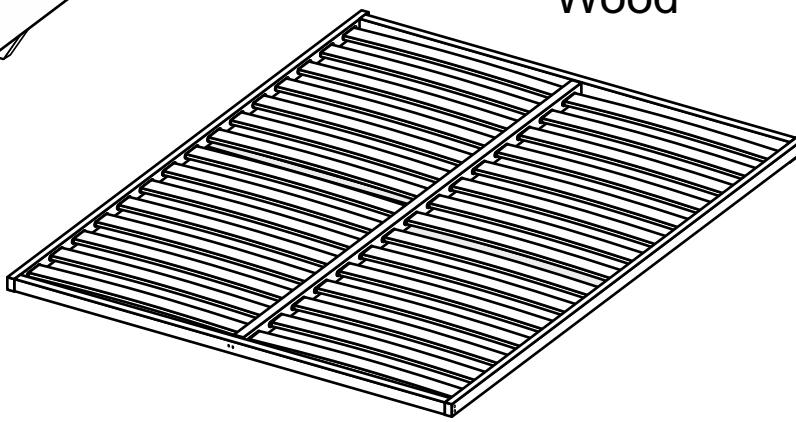

1.4 m № p.

A	- 2008 x 210 x 22 -	**x**	**1**	**3/3**
B	- 2008 x 210 x 22 -	**x**	**1**	**3/3**
C	- 1461 x 210 x 22 -	**x**	**1**	**3/3**
D	- 1460 x 900 x 16 -	**x**	**1**	**2/3**
D1	- 1264 x 240 x 90 -	**x**	**1**	**1/3**
E1	- 1416 x 270 x 22 -	**x**	**2**	**2/3**
E2	- 1416 x 270 x 22 -	**x**	**2**	**2/3**
G	- 1260 x 270 x 16 -	**x**	**1**	**2/3**
H	- 468 x 270 x 16 -	**x**	**2**	**2/3**

Metal

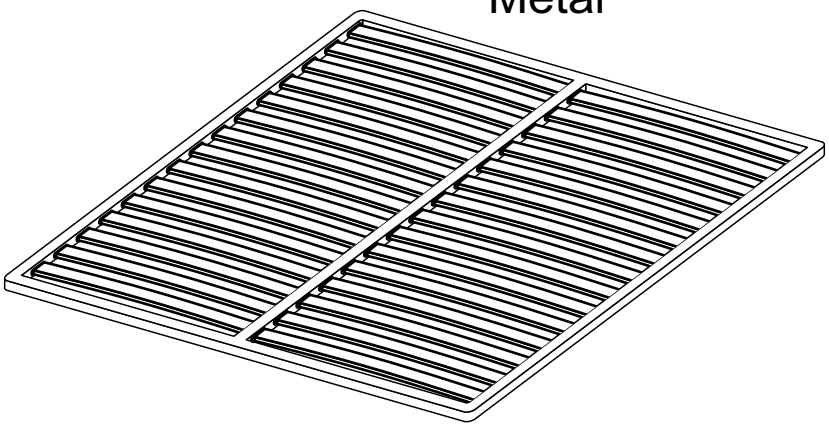

1.6 m № p.

A	- 2008 x 210 x 22 -	**x**	**1**	**3/3**
B	- 2008 x 210 x 22 -	**x**	**1**	**3/3**
C	- 1661 x 210 x 22 -	**x**	**1**	**3/3**
D	- 1660 x 900 x 16 -	**x**	**1**	**2/3**
D1	- 1364 x 240 x 90 -	**x**	**1**	**1/3**
E1	- 1616 x 270 x 22 -	**x**	**2**	**2/3**
E2	- 1616 x 270 x 22 -	**x**	**2**	**2/3**
G	- 1260 x 270 x 16 -	**x**	**1**	**2/3**
H	- 468 x 270 x 16 -	**x**	**2**	**2/3**

1.8 m № p.

A	- 2008 x 210 x 22 -	**x**	**1**	**3/3**
B	- 2008 x 210 x 22 -	**x**	**1**	**3/3**
C	- 1861 x 210 x 22 -	**x**	**1**	**3/3**
D	- 1860 x 900 x 16 -	**x**	**1**	**2/3**
D1	- 1564 x 240 x 90 -	**x**	**1**	**1/3**
E1	- 1816 x 270 x 22 -	**x**	**2**	**2/3**
E2	- 1816 x 270 x 22 -	**x**	**2**	**2/3**
G	- 1260 x 270 x 16 -	**x**	**1**	**2/3**
H	- 468 x 270 x 16 -	**x**	**2**	**2/3**

1	∅6x35	x4	**10635**
2	M6	x4	**02600**
3		x4	**05033**
4		x4	**04009**
5		x8	**11016**
6		x4	**11002**
7		x4	**11006**
8		x6	**14011**
9	∅8x30	x20	**21008**
10	∅4.2x32	x3	**10432**
11	∅4.2x16	x24	**10417**
12		x1	**07001**
13	∅6,4x50	x12	**07650**
14		6x	**05016**
15	∅4.2x16 Metal	x14	**10436**

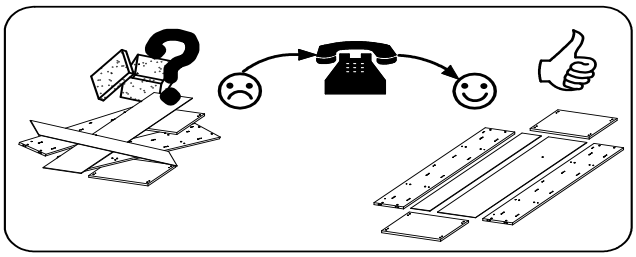

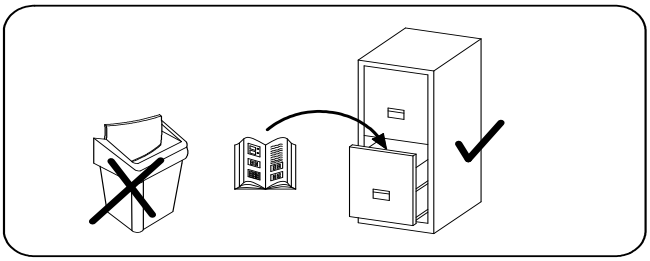

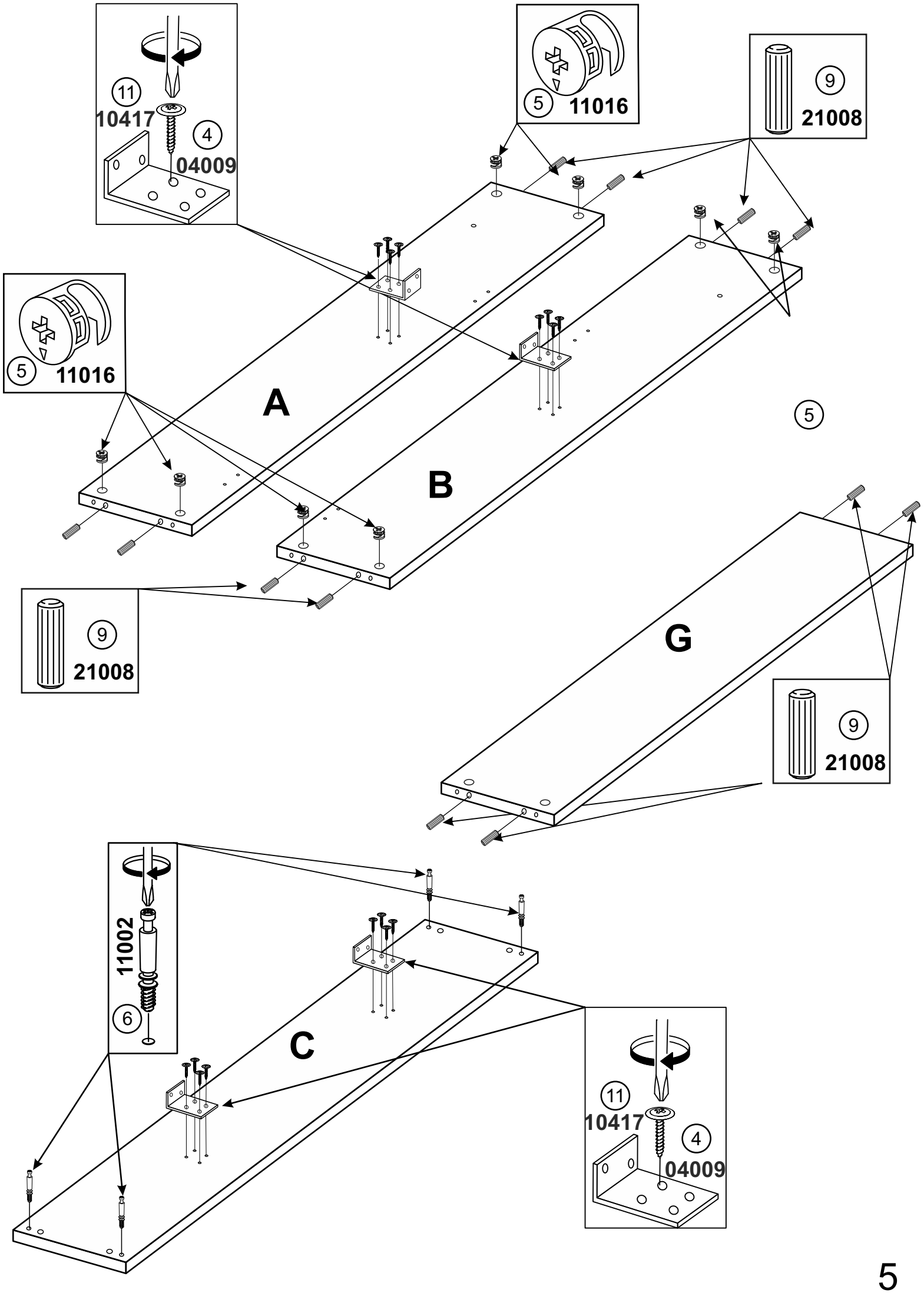
11
10417
4
04009
5
11016
9
21008
A
B
G
C
11002
6

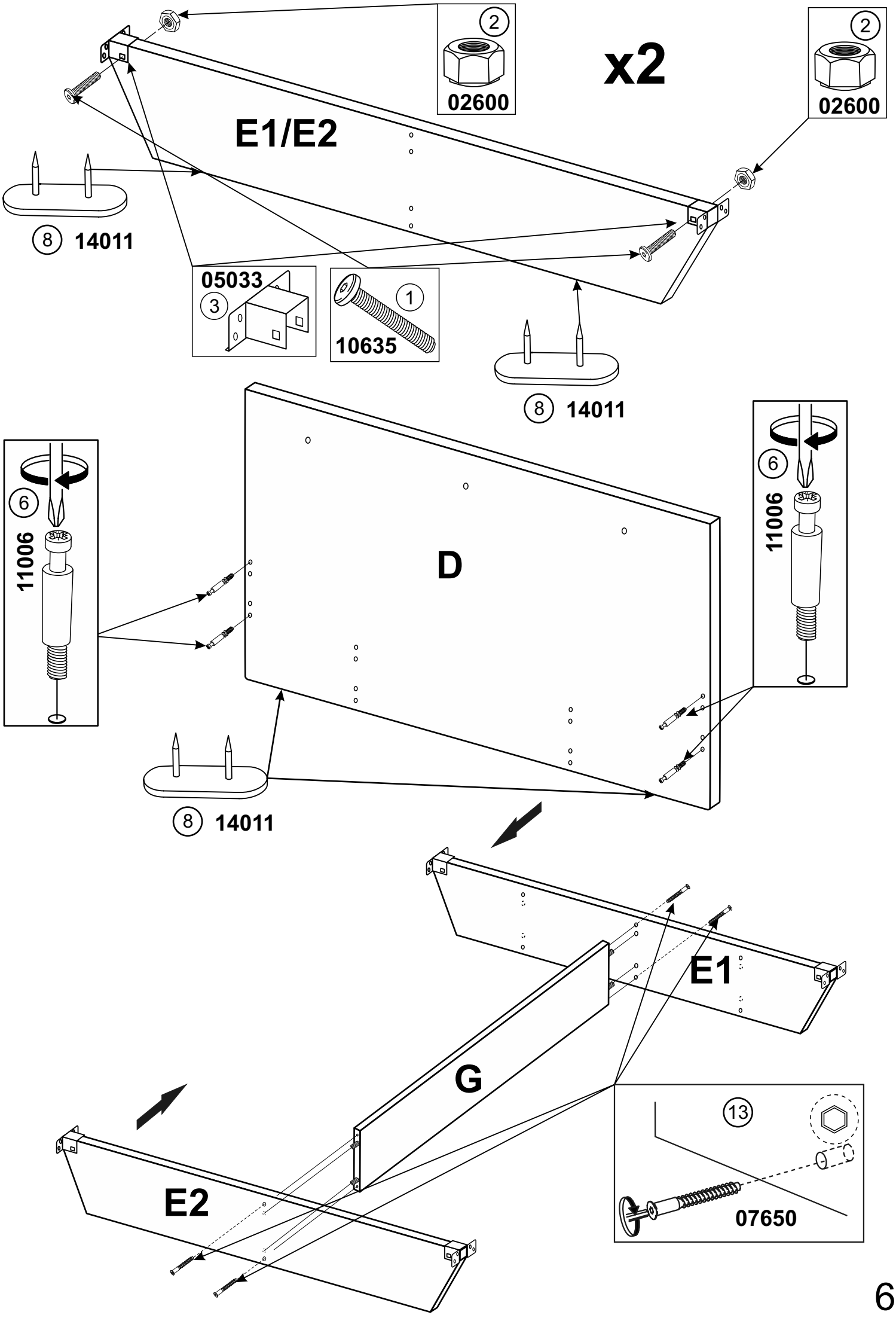
x2
E1/E2
2
02600
2
02600
8
14011
05033
3
1
10635
8
14011
6
11006
D
6
11006
8
14011
E1
G
E2
13
07650

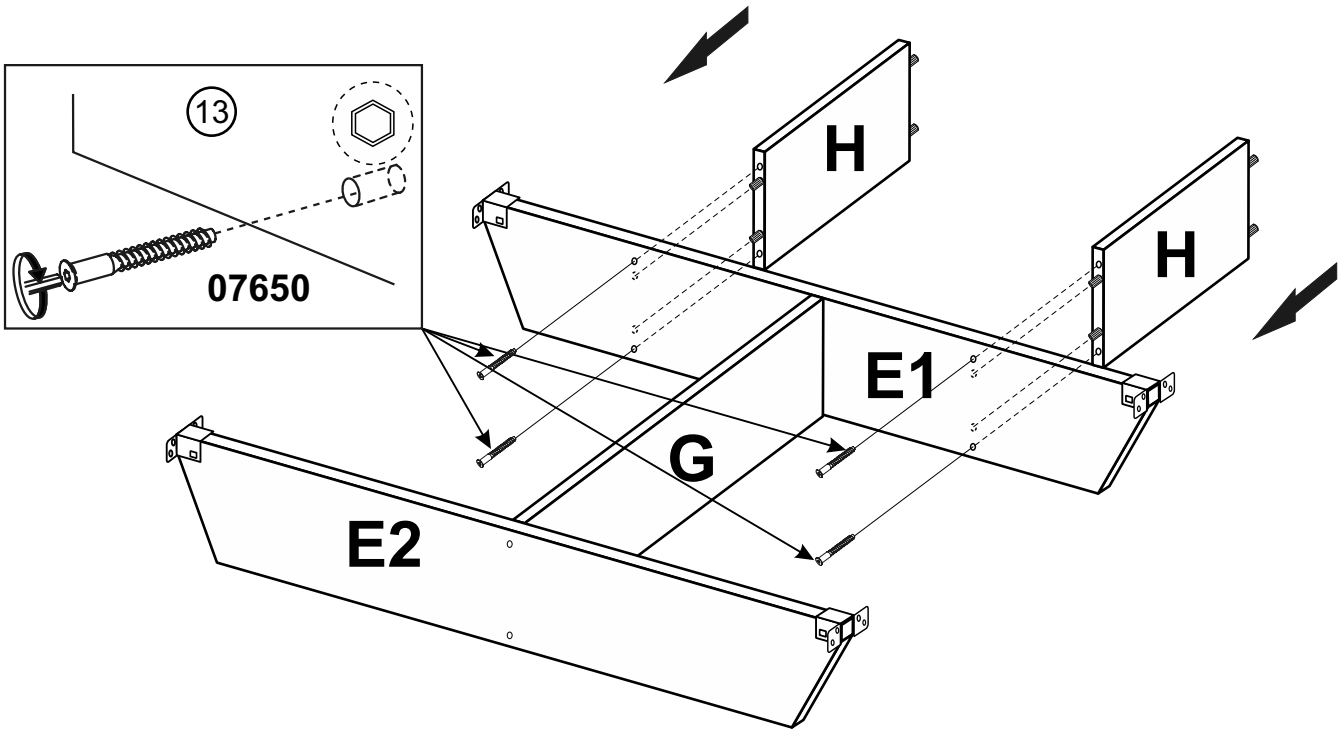
13
07650
H
H
E1
G
E2

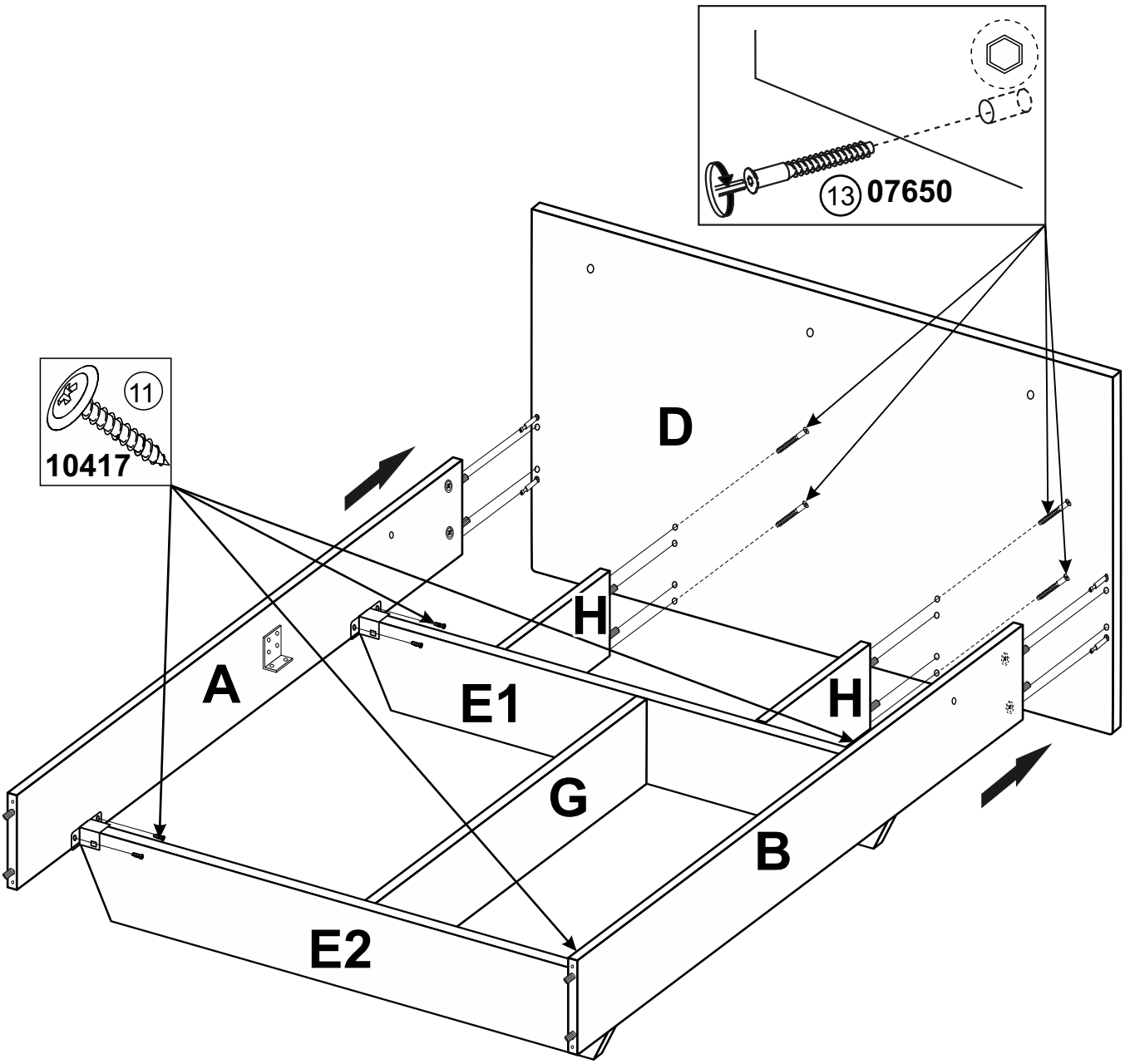
13 07650
11
10417
D
H
A
E1
H
G
B
E2

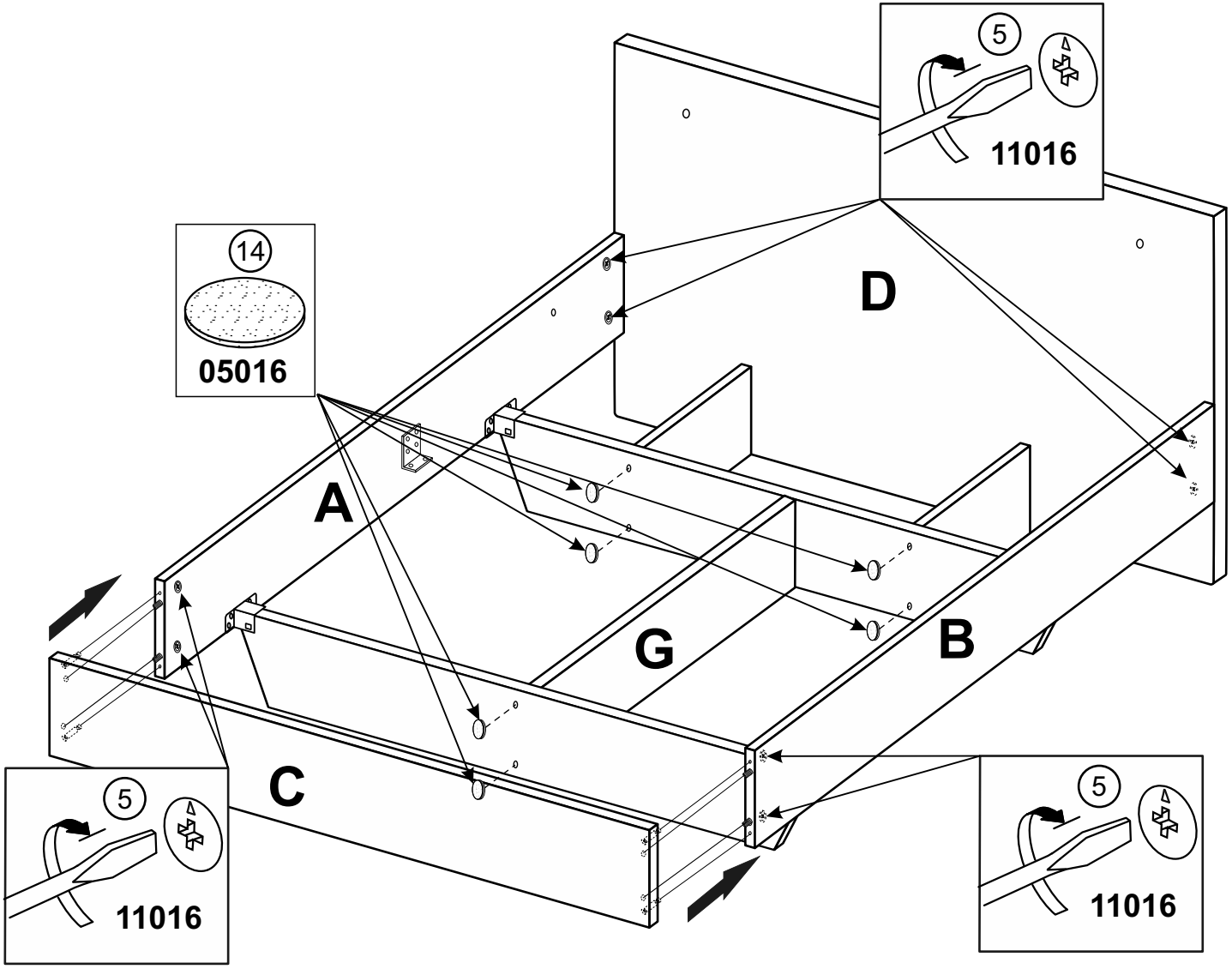
5
11016
14
05016
D
A
G
B
C
5
11016
5
11016

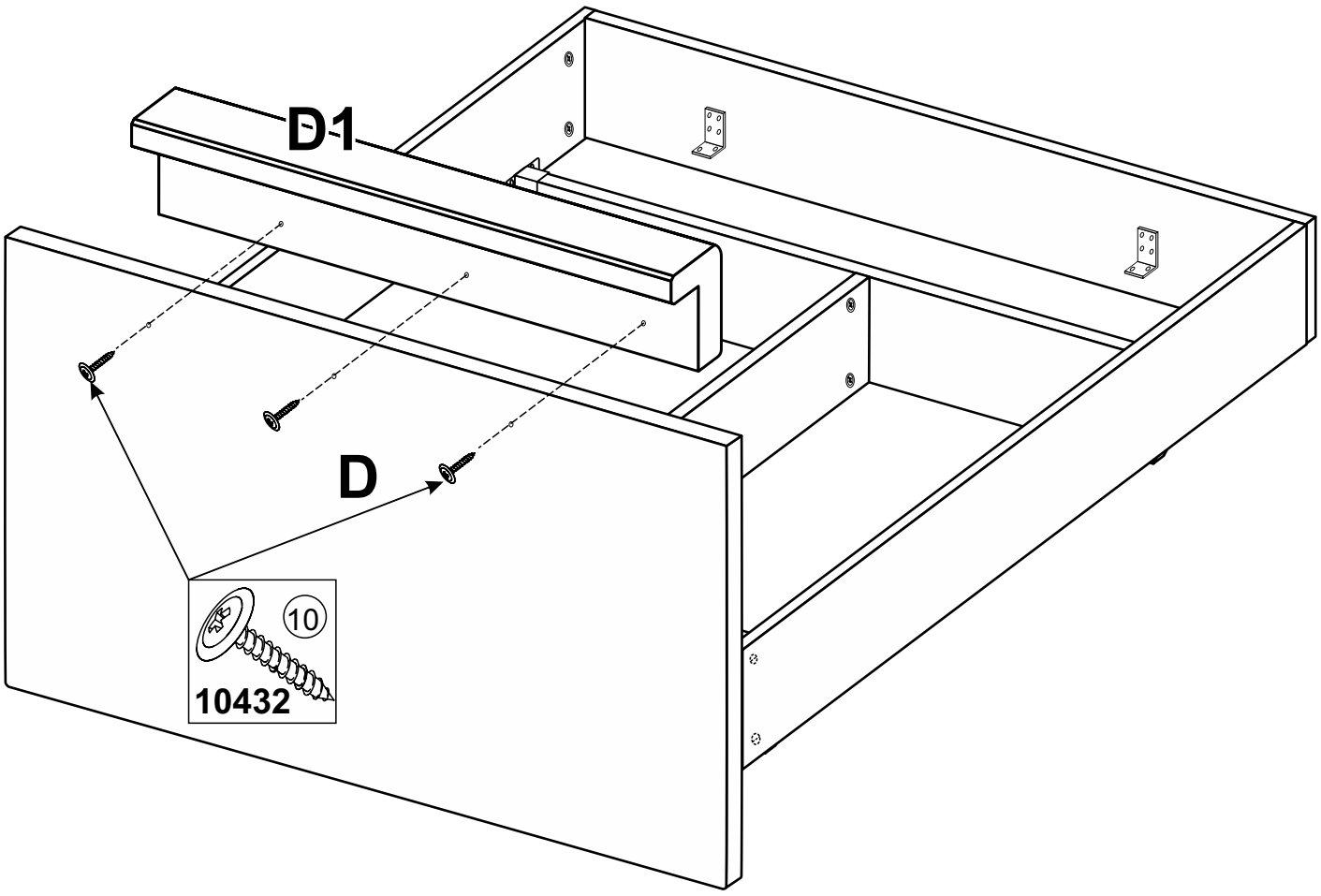
D1
D
10
10432

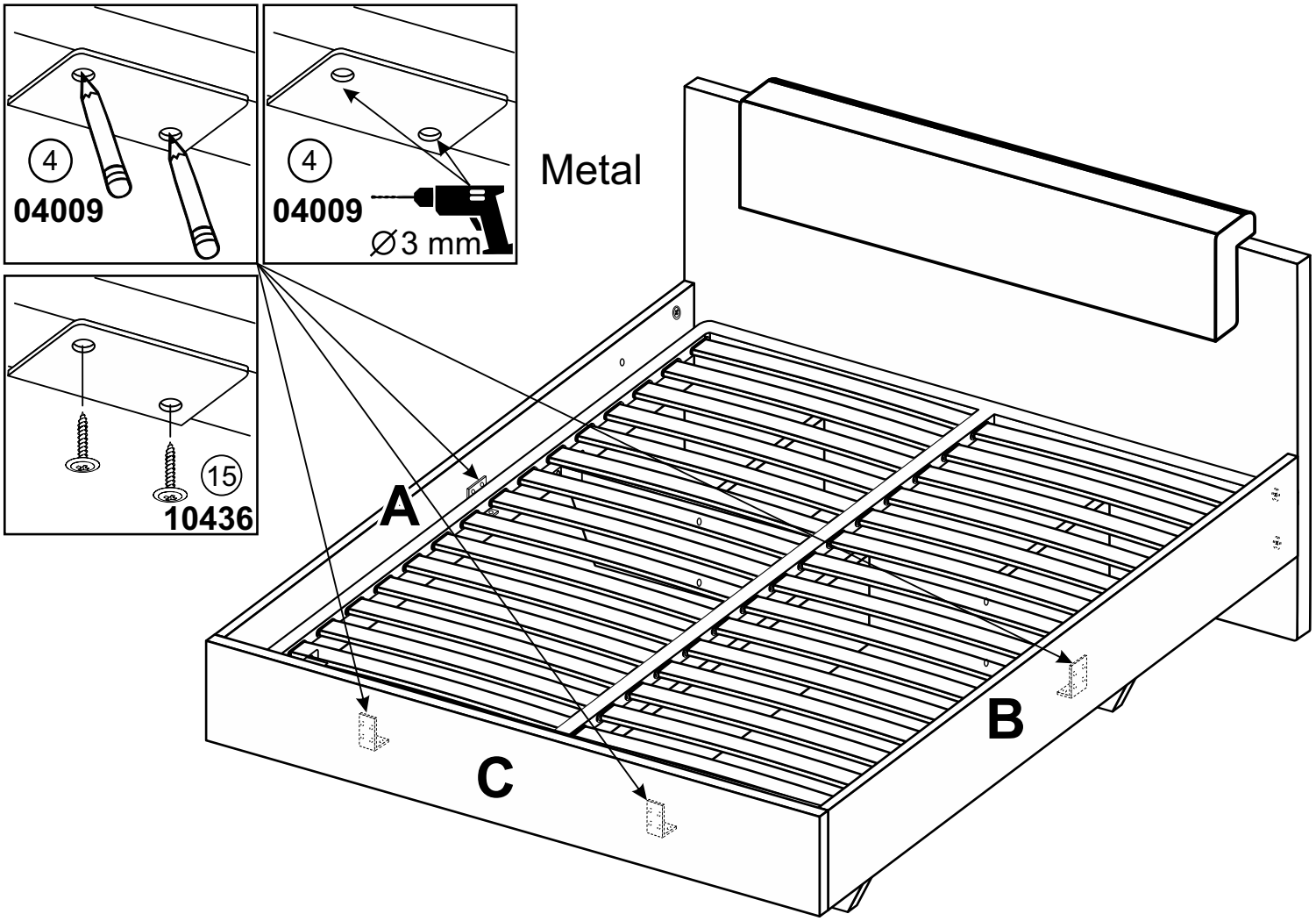
4
04009
4
04009
Ø3 mm
Metal
15
10436
A
B
C