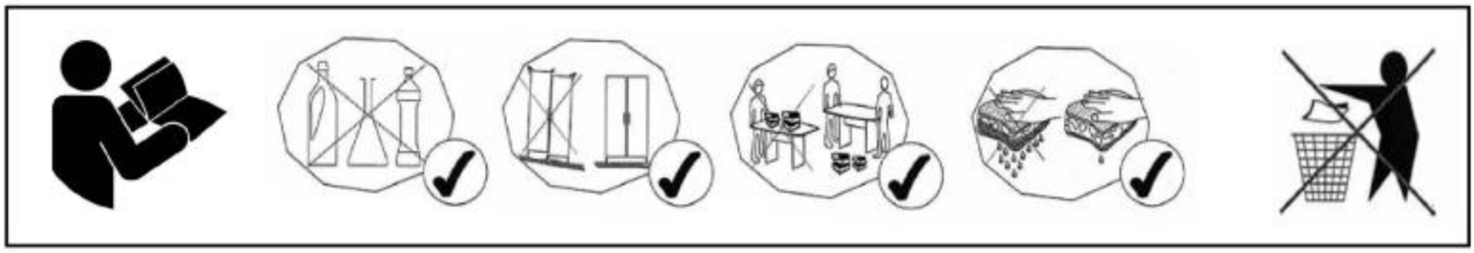

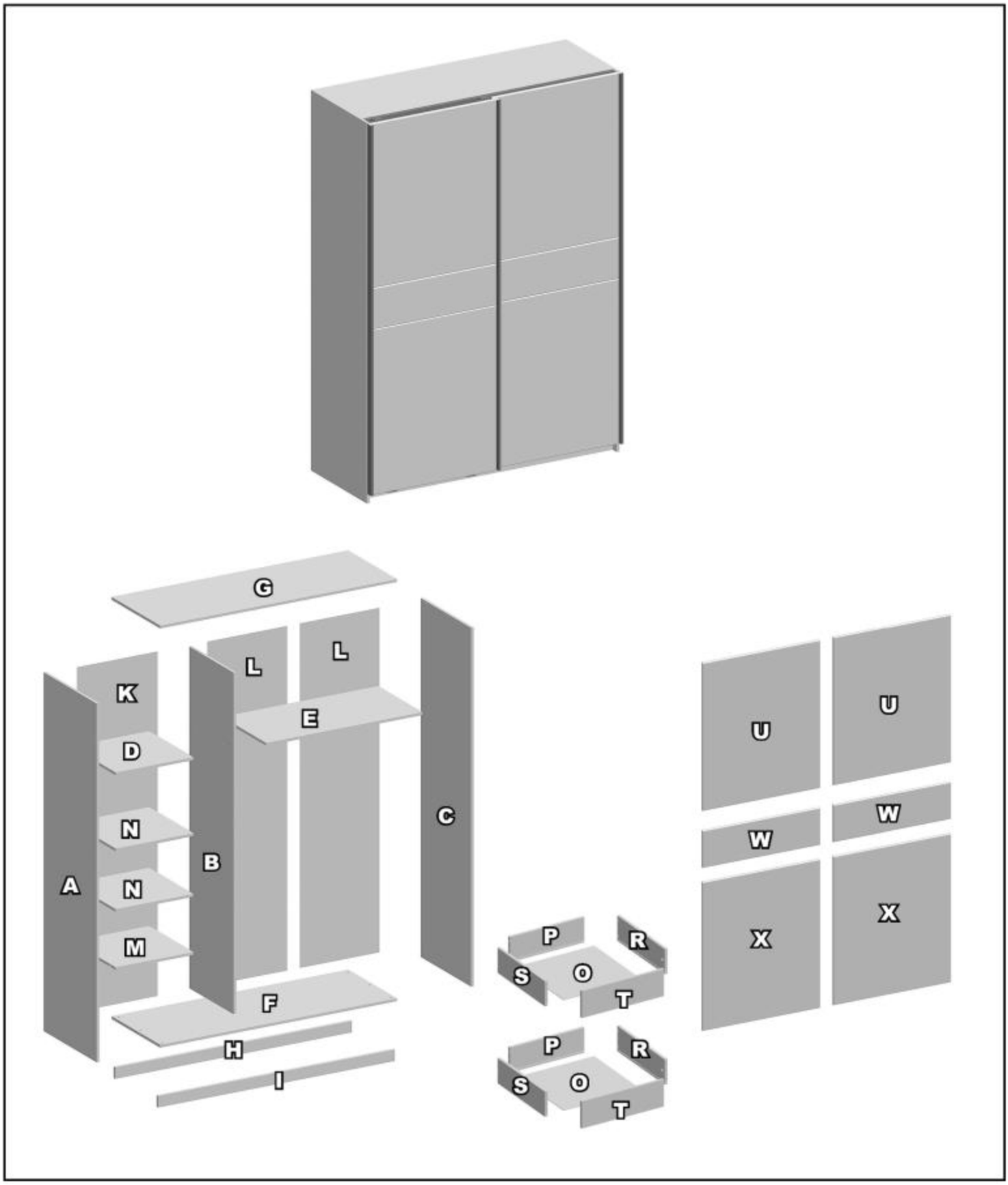
G
L
L
K
E
D
C
N
B
A
N
M
F
H
I
U
U
W
W
X
X
P
R
S
O
T
P
R
S
O
T

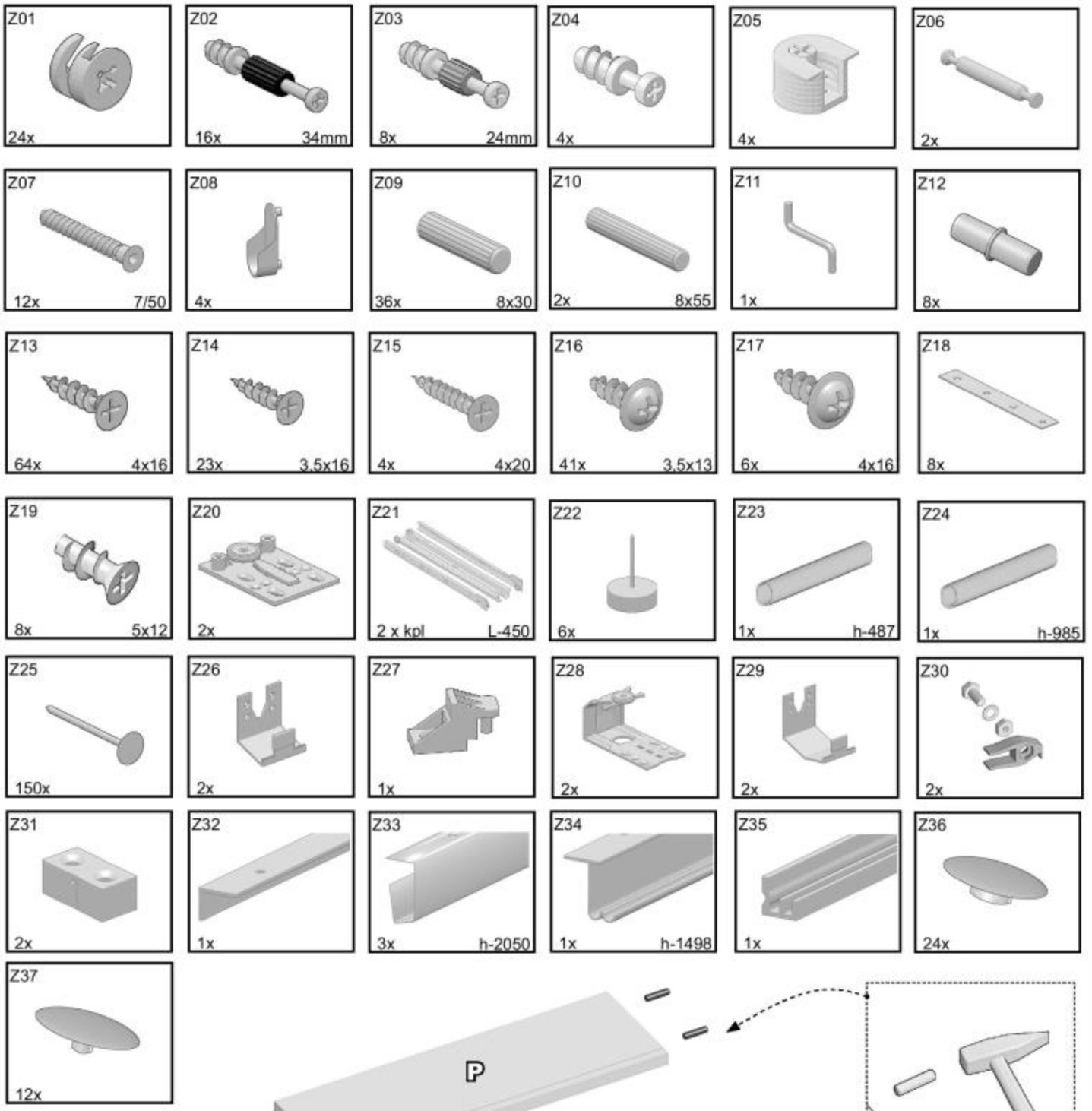
Z01 24x
Z02 16x 34mm
Z03 8x 24mm
Z04 4x
Z05 4x
Z06 2x
Z07 12x 7/50
Z08 4x
Z09 36x 8x30
Z10 2x 8x55
Z11 1x
Z12 8x
Z13 64x 4x16
Z14 23x 3,5x16
Z15 4x 4x20
Z16 41x 3,5x13
Z17 6x 4x16
Z18 8x
Z19 8x 5x12
Z20 2x
Z21 2 x kpl L-450
Z22 6x
Z23 1x h-487
Z24 1x h-985
Z25 150x
Z26 2x
Z27 1x
Z28 2x
Z29 2x
Z30 2x
Z31 2x
Z32 1x
Z33 3x h-2050
Z34 1x h-1498
Z35 1x
Z36 24x
Z37 12x

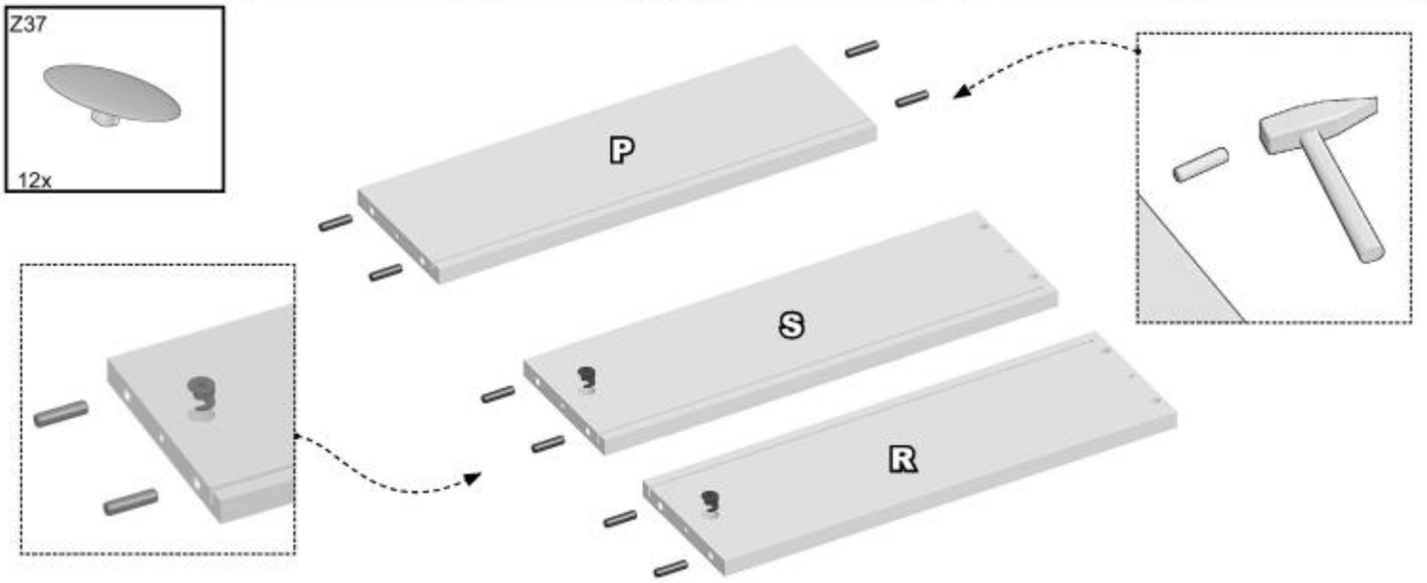
P
S
R

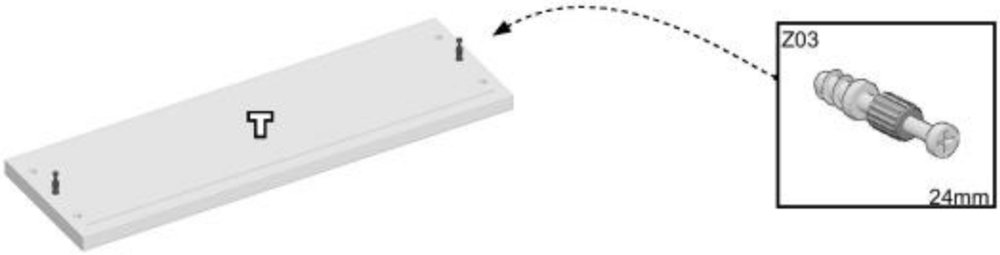
T
Z03
24mm

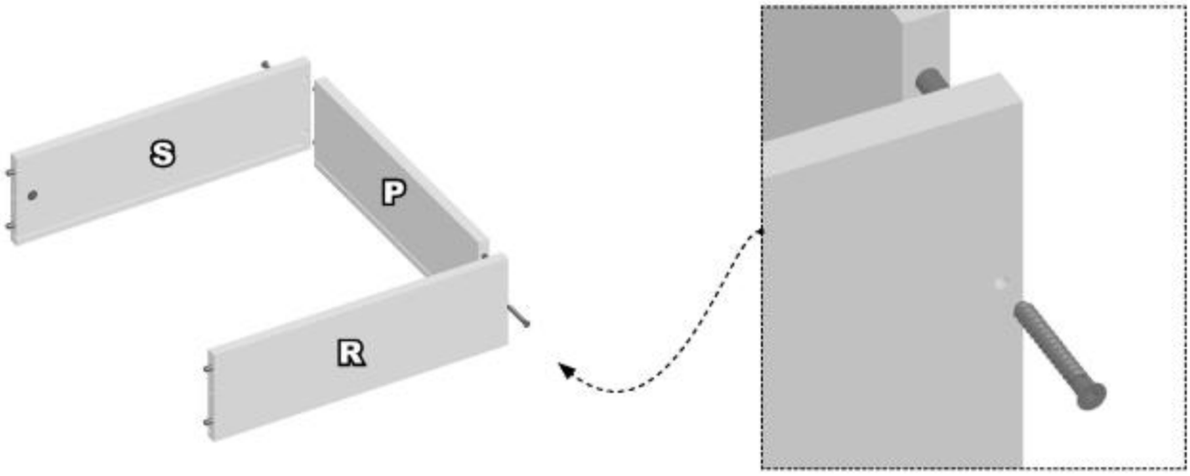
S
P
R

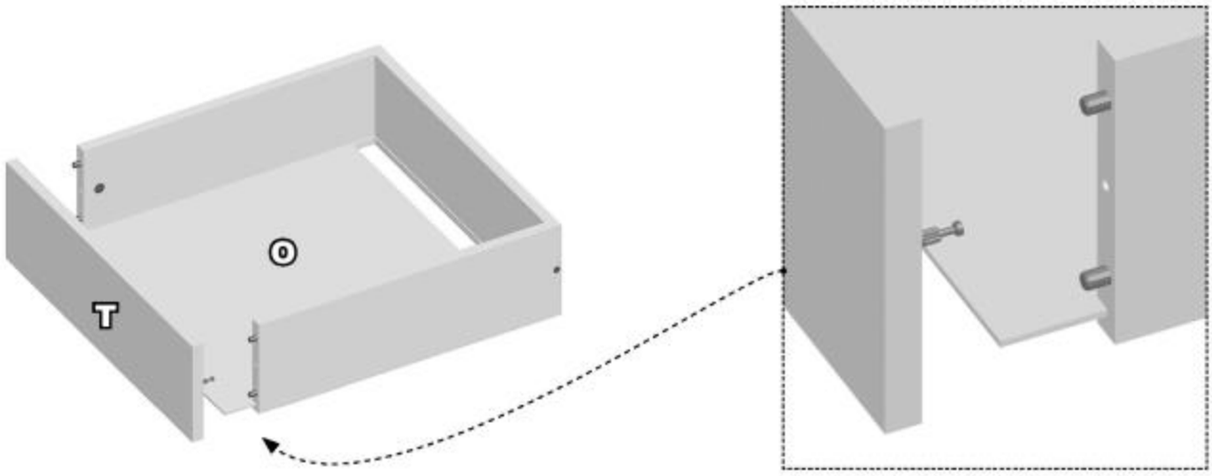
O
T

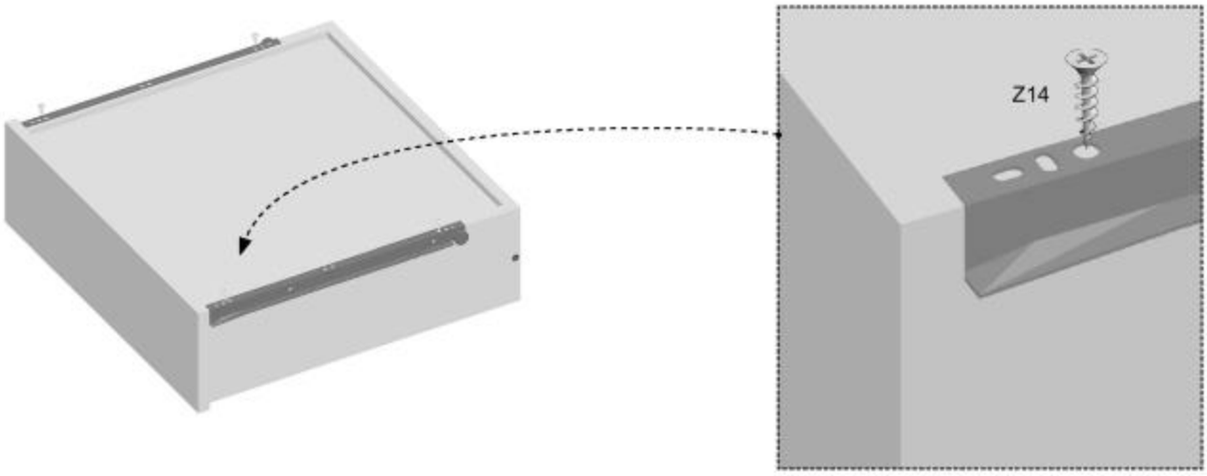
Z14

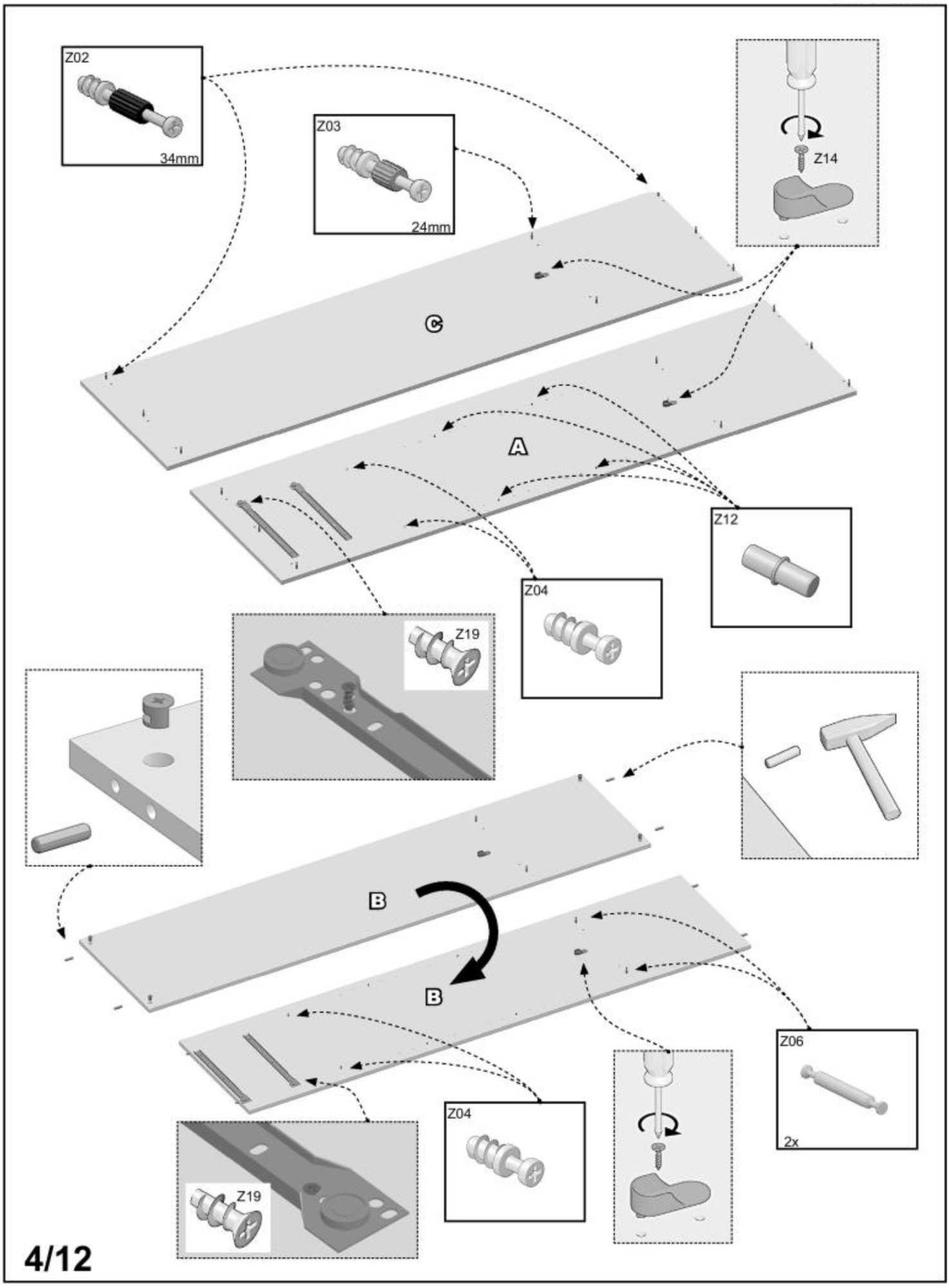
Z02
34mm
Z03
24mm
Z14
C
A
Z12
Z04
Z19
B
B
Z06
2x
Z04
Z19

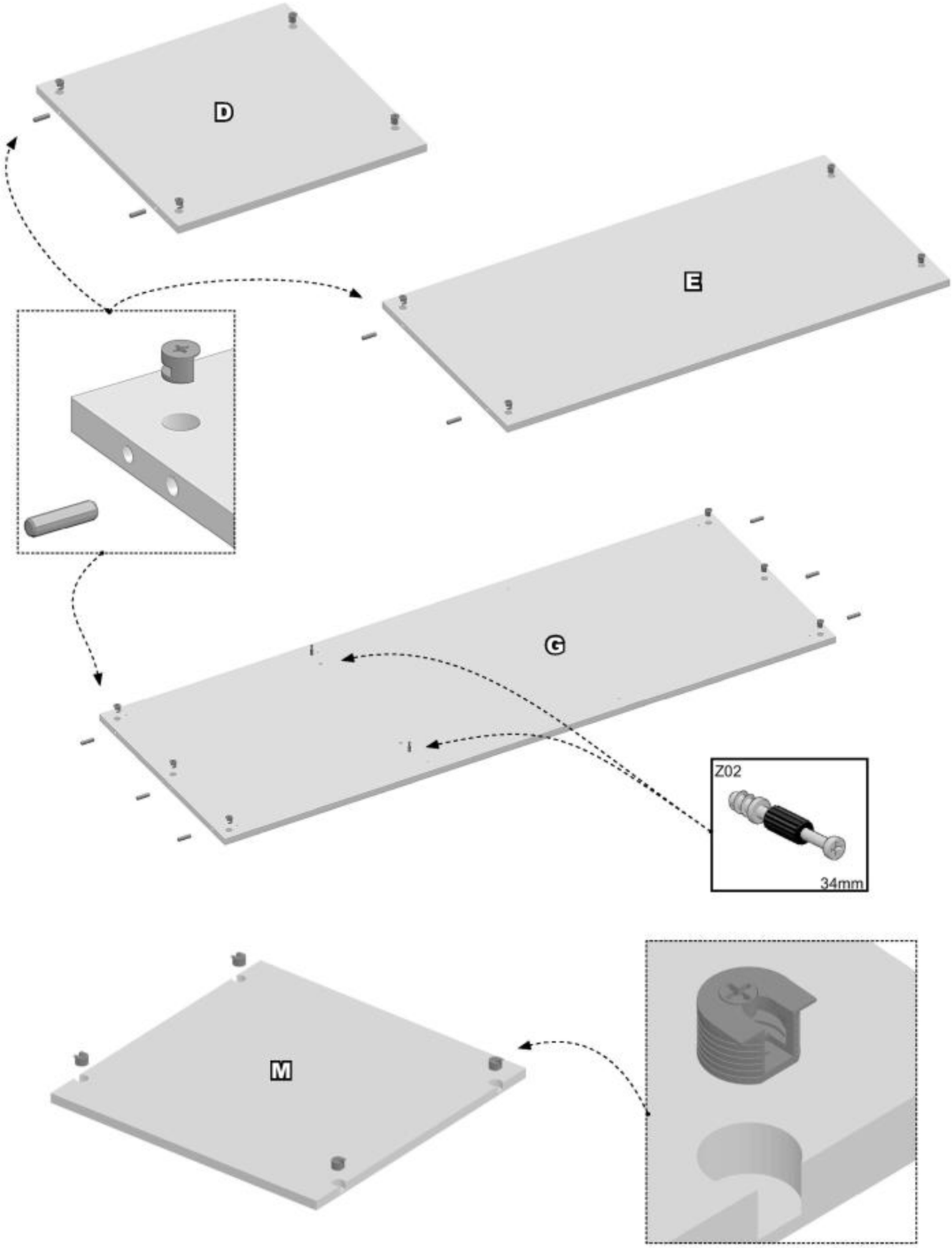
D
E
G
Z02
34mm
M

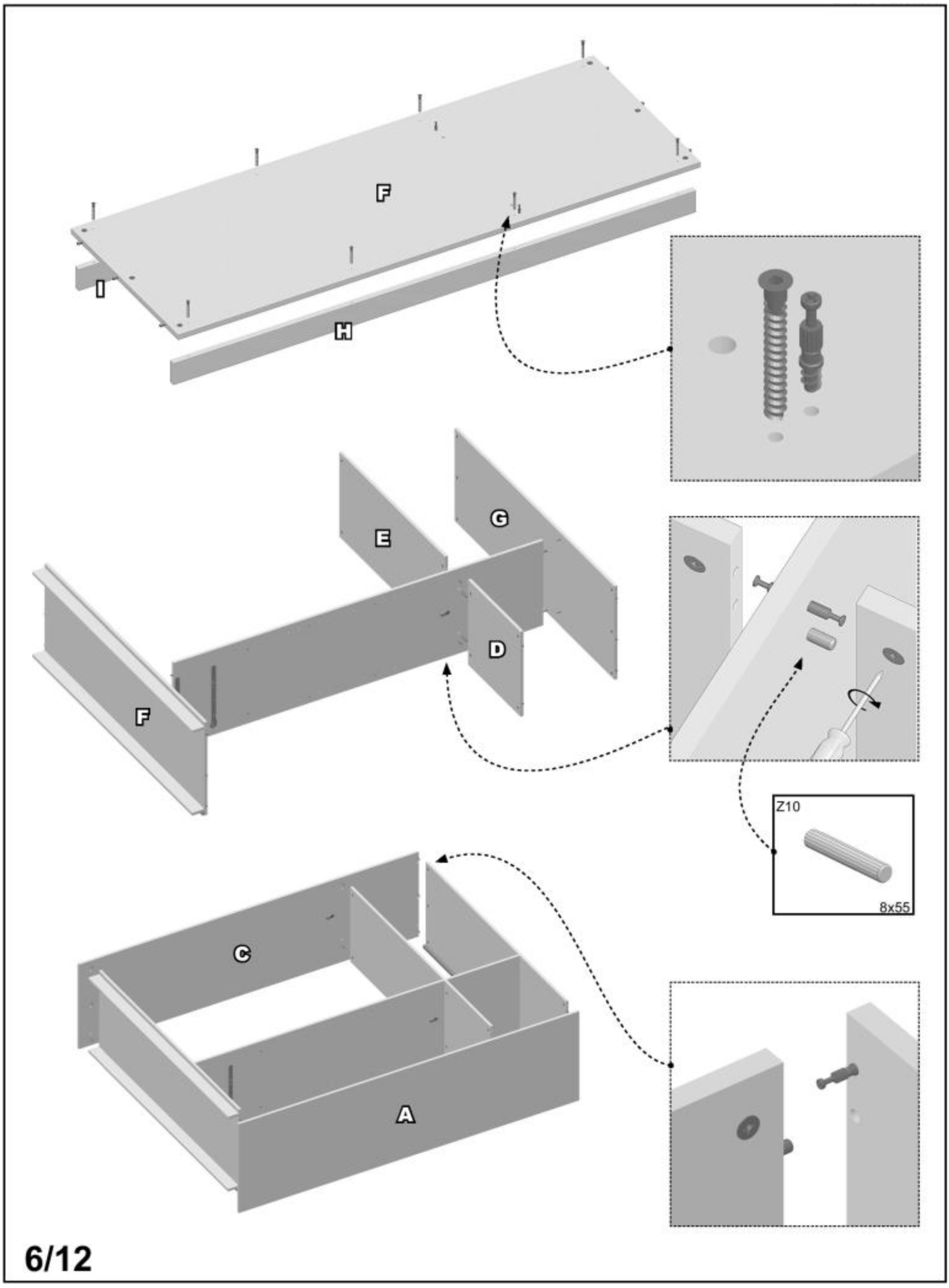
F
I
H
E
G
D
F
Z10
8x55
C
A

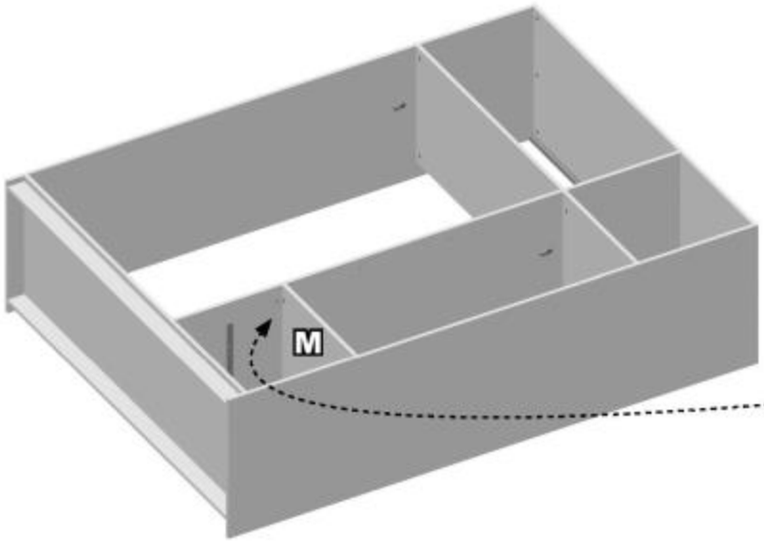
M

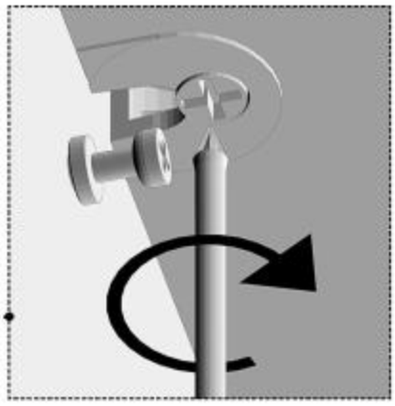

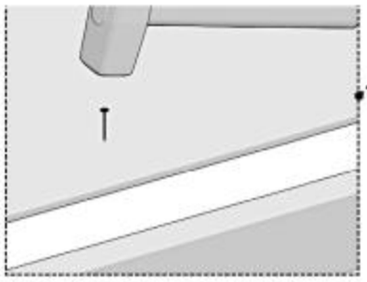

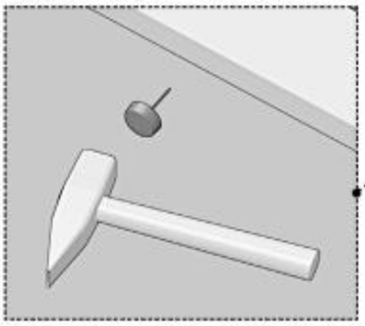

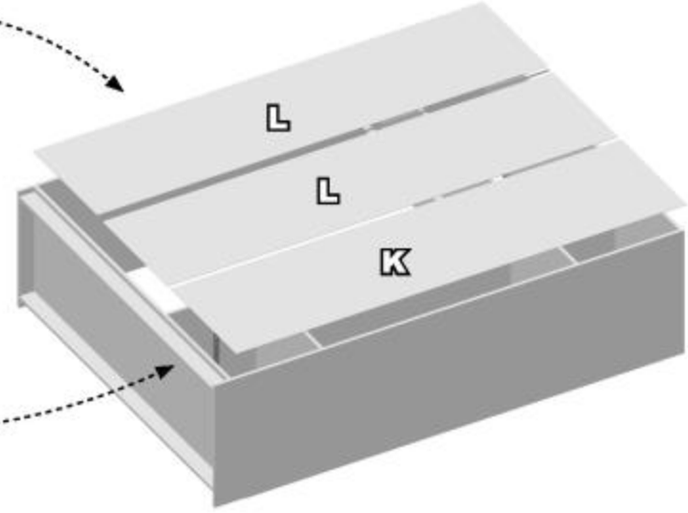
L
L
K

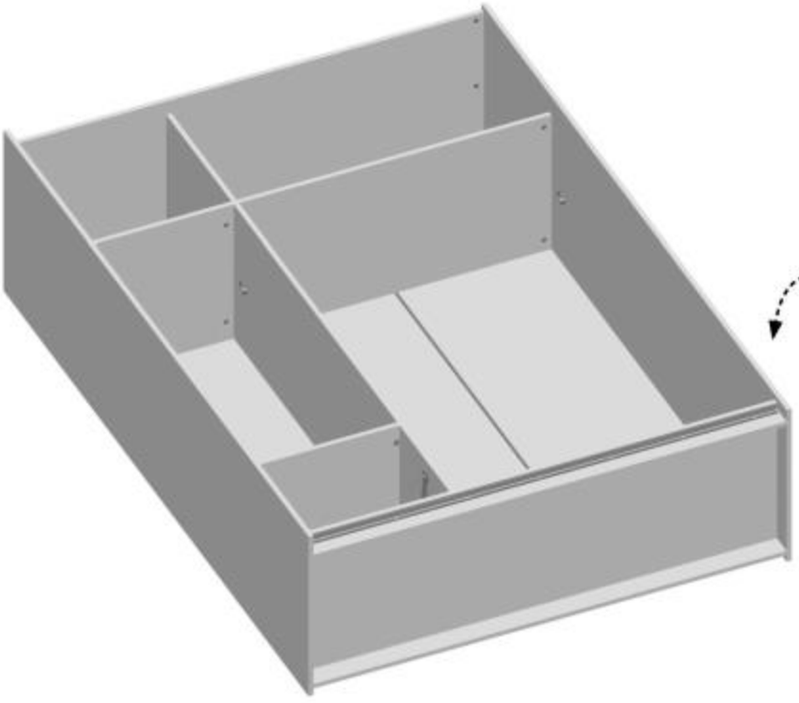

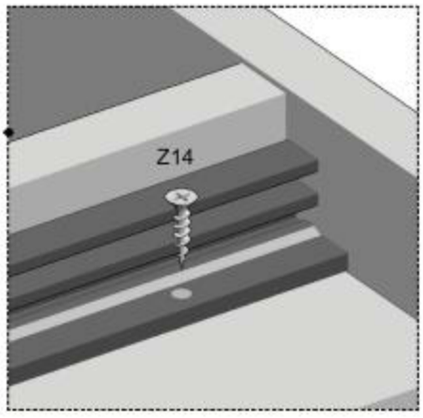
Z14

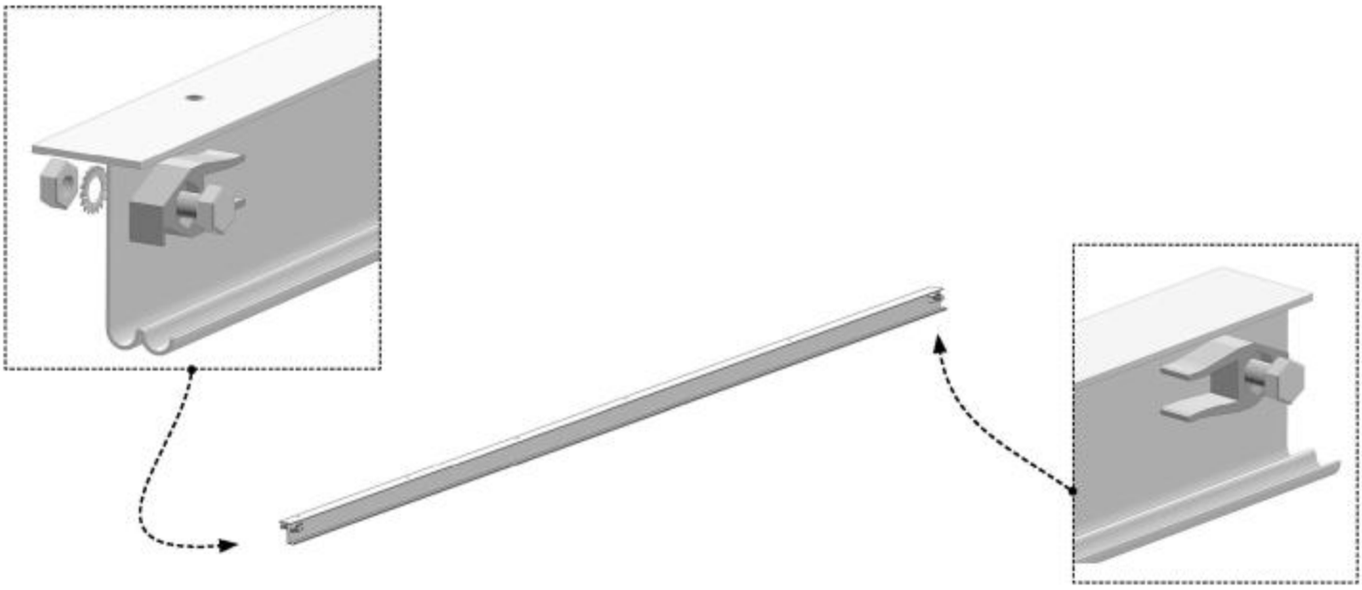

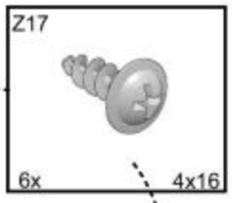
Z17
6x
4x16

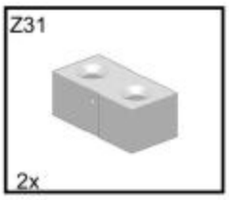
Z31
2x

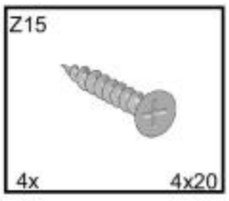
Z15
4x
4x20

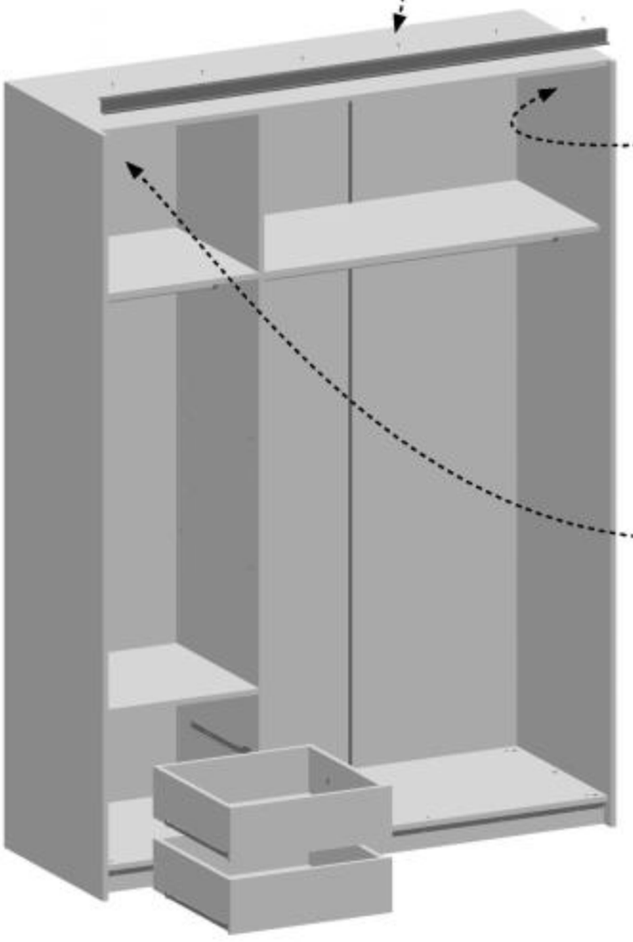

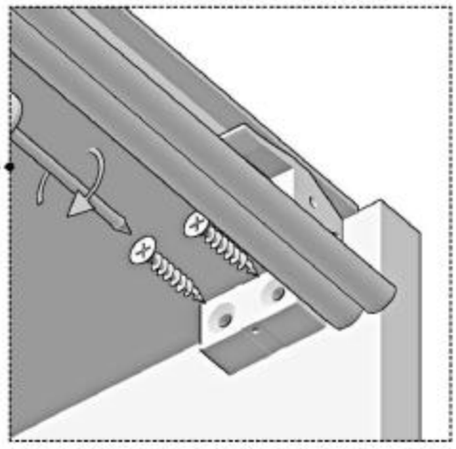

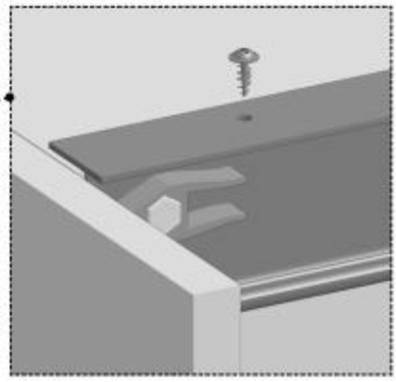

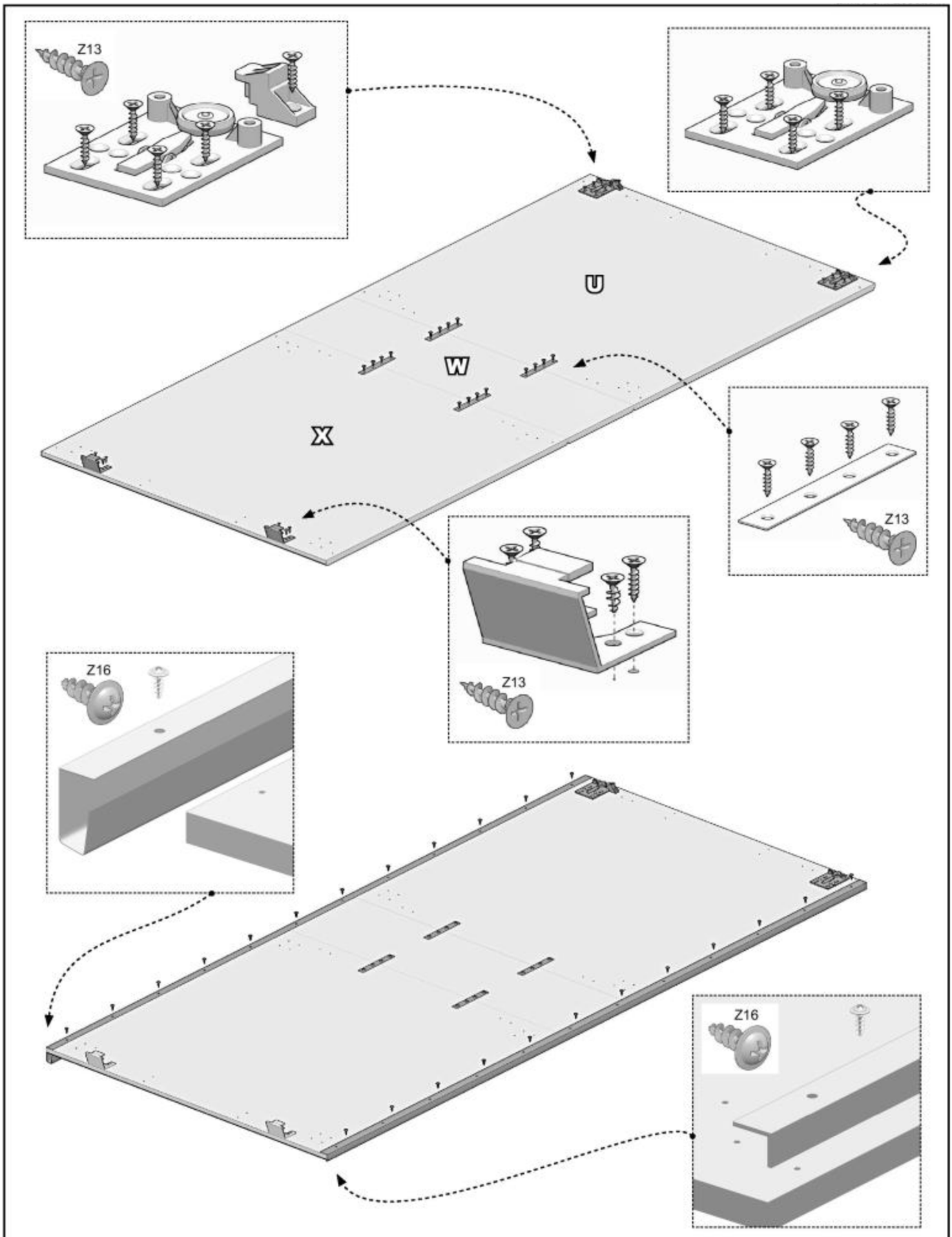
Z13
U
W
X
Z13
Z13
Z16
Z16

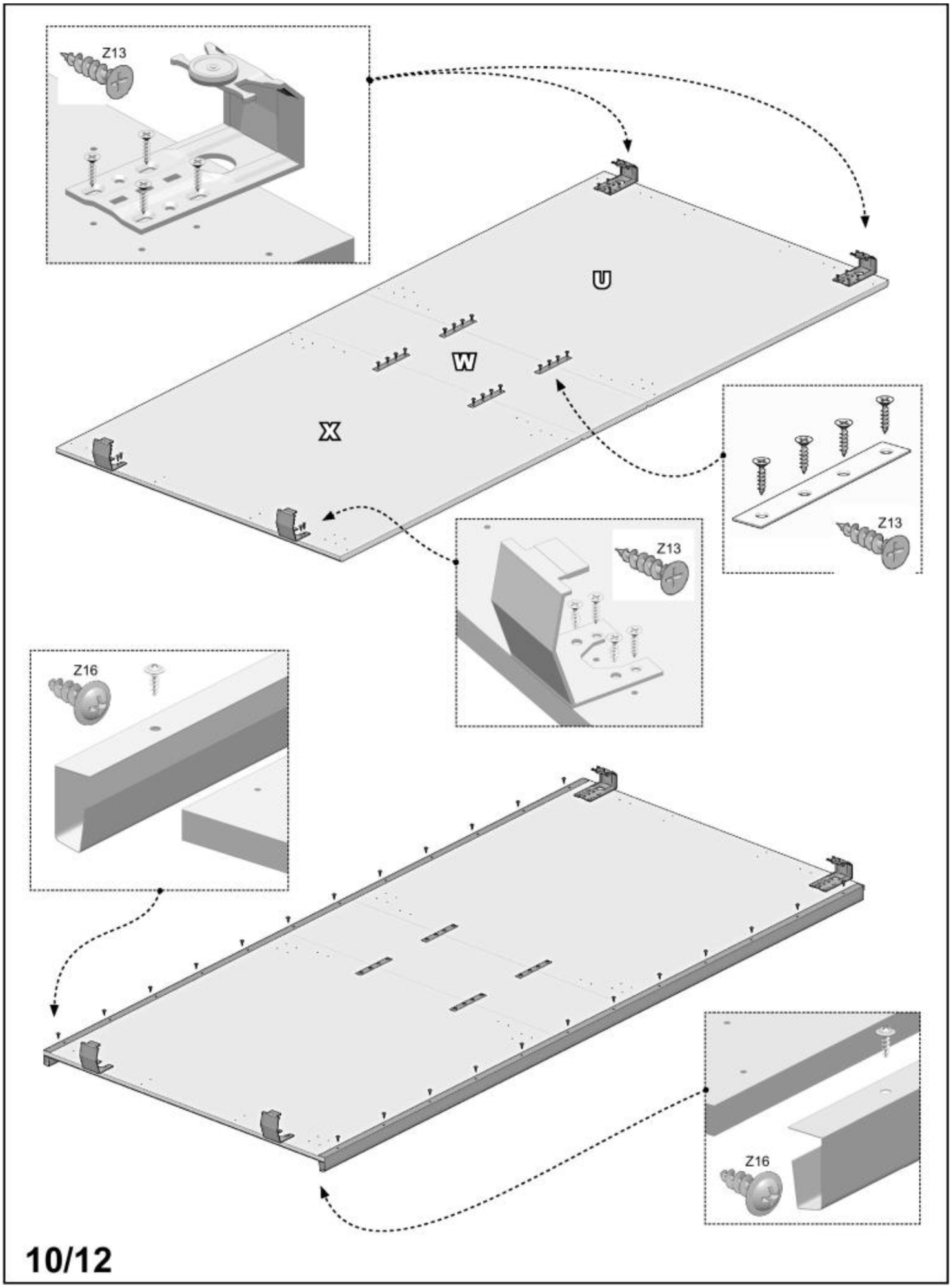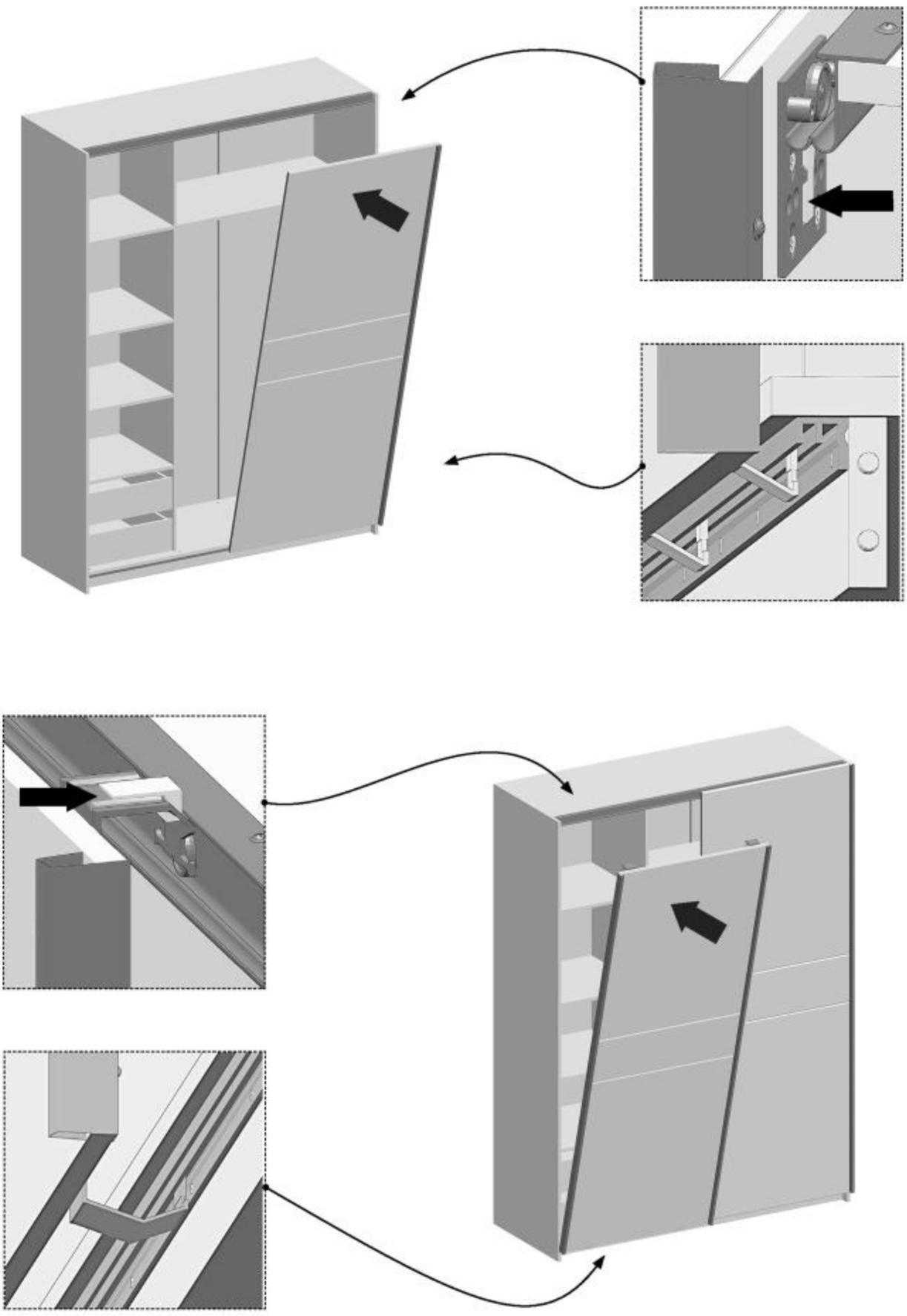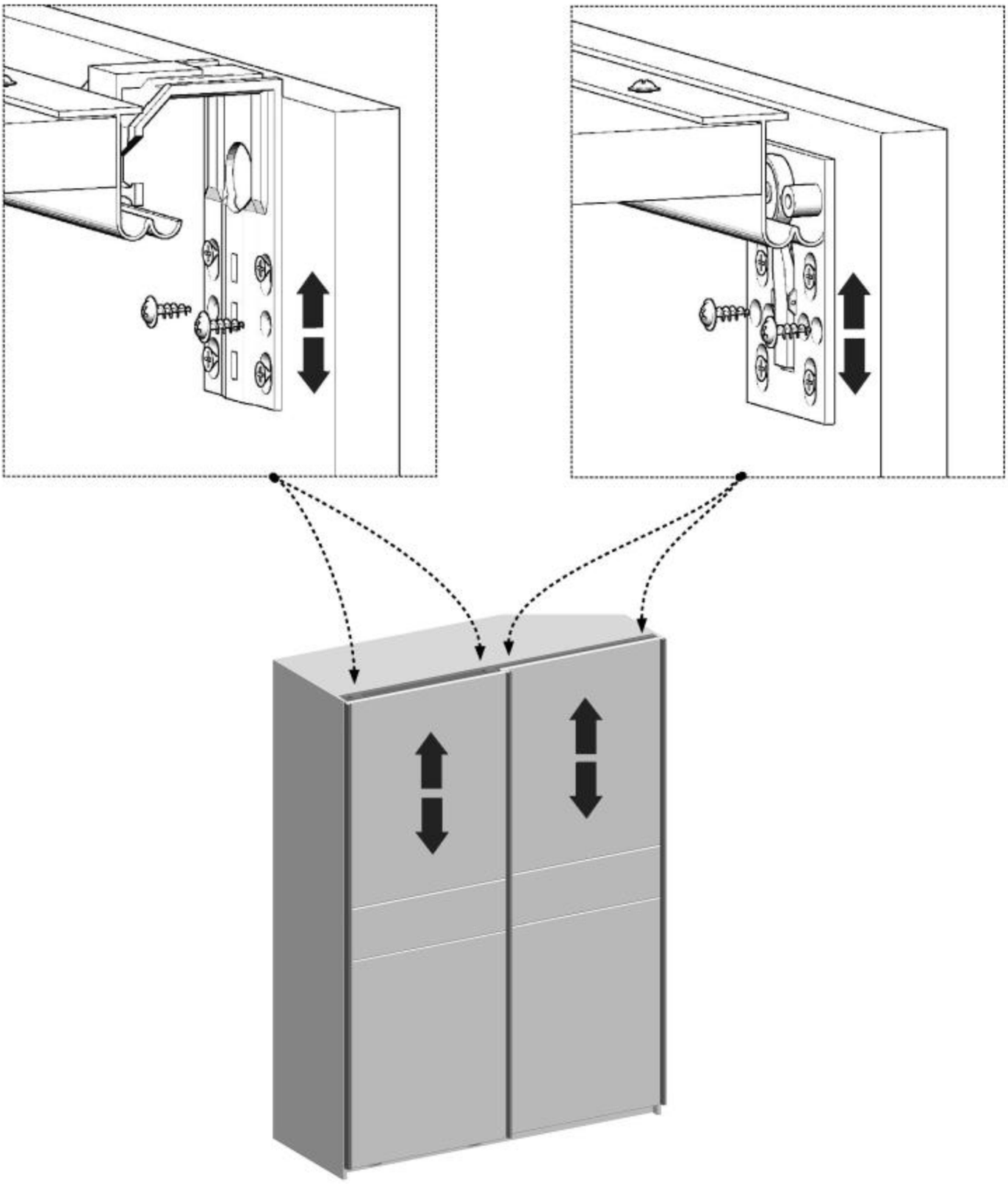
Z13
U
W
X
Z13
Z13
Z16
Z16