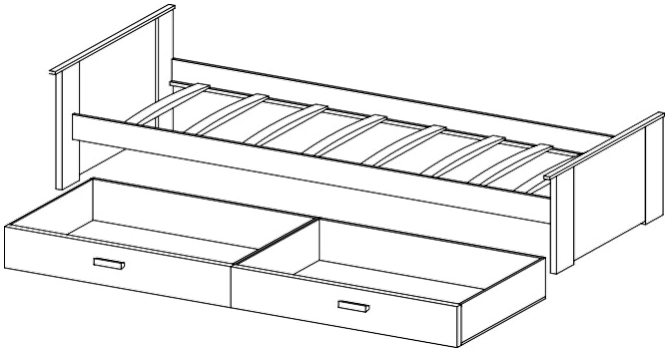

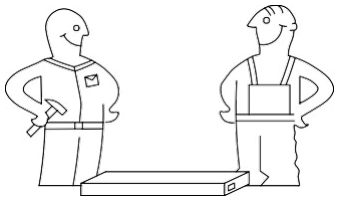

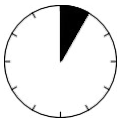

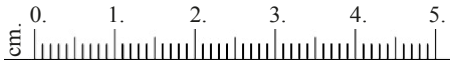
cm.
0.
1.
2.
3.
4.
5.

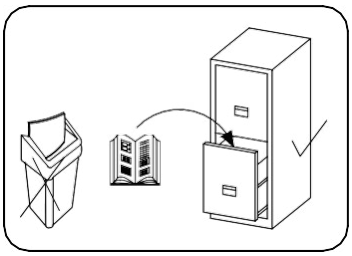

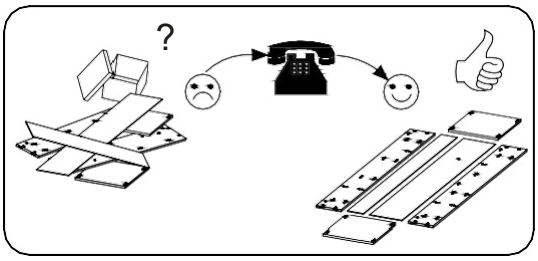
?

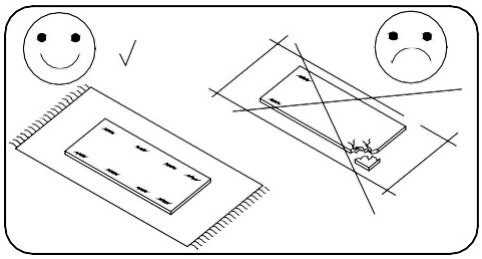

L-85 F	E	Ø - 10.0mm C	B	3.5x16 G	7.0X50 L	3.5x35 J	Ø - 8.0mm T	N	R
4	4	8	1	40	4	10	16	8	1

1

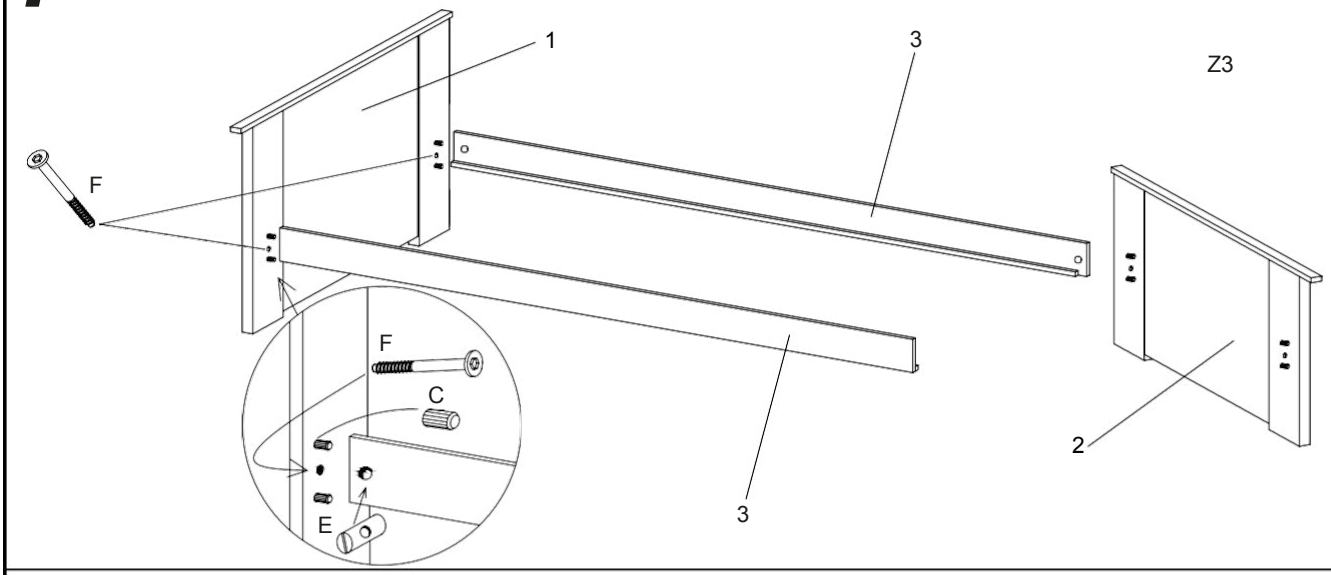

2

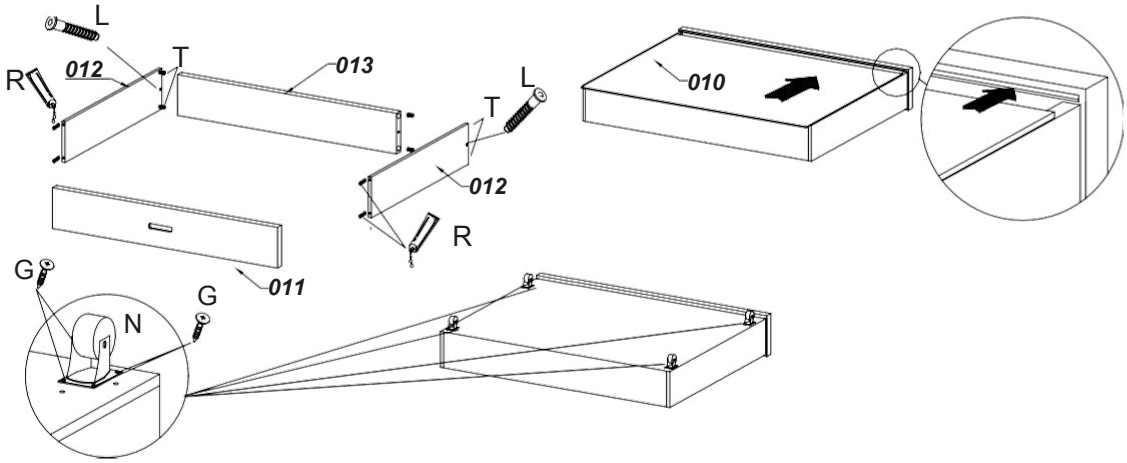
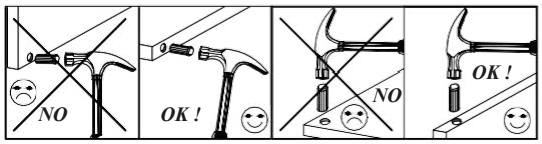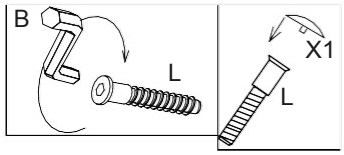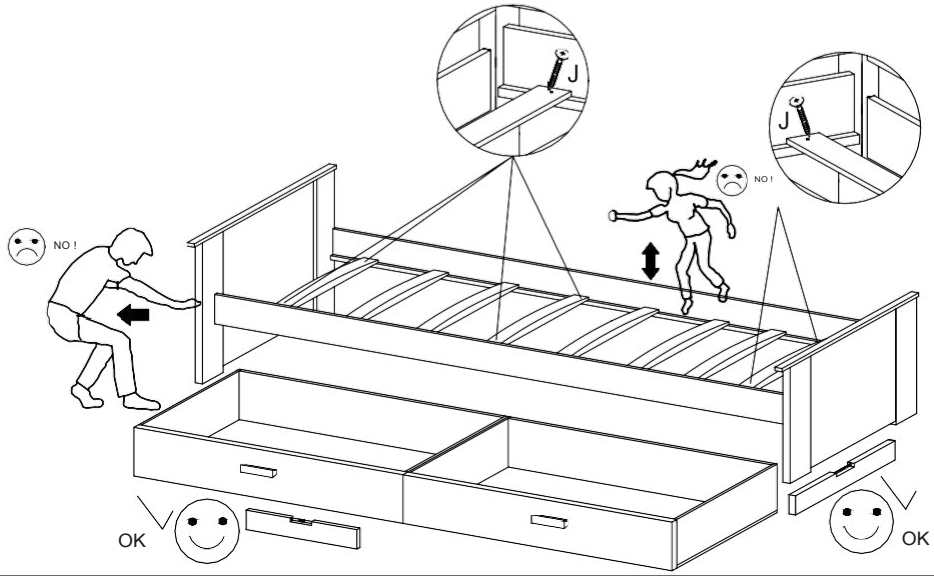
3